OCEAN®

Microwave Oven

INSTRUCTION MANUAL

Model: MWO 279 DGCAN

Read these instructions carefully before using your microwave oven, and keep it carefully.

If you follow the instructions, your oven will provide you with many years of good service.

SAVE THESE INSTRUCTIONS CAREFULLY

PRECAUTIONS TO AVOID POSSIBLE EXPOSURE TO EXCESSIVE MICROWAVE ENERGY

(a) Do not attempt to operate this oven with the door open since this can result in harmful exposure to microwave energy. It is important not to break or tamper with the safety interlocks.

(b) Do not place any object between the oven front face and the door or allow soil or cleaner residue to accumulate on sealing surfaces.

(c) WARNING: If the door or door seals are damaged, the oven must not be operated until it has been repaired by a competent person.

ADDENDUM

If the apparatus is not maintained in a good state of cleanliness, its surface could be degraded and affect the lifespan of the apparatus and lead to a dangerous situation.

SPECIFICATIONS

Model	MWO 279 DGCAN
Rated Voltage/Frequency	220 V~ 50 Hz
Microwave Input	1450 W
Microwave Output	900 W
Grill	1500 W
Convection	2100 W

IMPORTANT SAFETY INSTRUCTIONS
WARNING

To reduce the risk of fire, electric shock, injury to persons or exposure to excessive microwave oven energy when using your appliance, follow basic precautions, including the following:

1. Read and follow the specific: "PRECAUTIONS TO AVOID POSSIBLE EXPOSURE TO EXCESSIVE MICROWAVE ENERGY".
2. This appliance can be used by children aged from 8 years and above and persons with reduced physical, sensory or mental capabilities or lack of experience and knowledge if they have been given supervision or instruction concerning use of the appliance in a safe way and understand the hazards involved. Children shall not play with the appliance. Cleaning and user maintenance shall not be made by children without supervision.
3. Keep the appliance and its cord out of reach of children less than 8 years.
4. If the supply cord is damaged, it must be replaced by the manufacturer, its service agent or similarly qualified persons in order to avoid a hazard.
5. WARNING: Ensure that the appliance is switched off before replacing the lamp to avoid the possibility of electric shock.
6. WARNING: It is hazardous for anyone other than a competent person to carry out any service or repair operation that involves the removal of a cover which gives protection against exposure to microwave energy.
7. WARNING: Liquids and other foods must not be heated in sealed containers since they are liable to explode.
8. When heating food in plastic or paper containers, keep

an eye on the oven due to the possibility of ignition.

9. Only use utensils that are suitable for use in microwave ovens.
10. If smoke is emitted, switch off or unplug the appliance and keep the door closed in order to stifle any flames.
11. Microwave heating of beverages can result in delayed eruptive boiling, therefore care must be taken when handling the container.
12. The contents of feeding bottles and baby food jars shall be stirred or shaken and the temperature checked before consumption, in order to avoid burns.
13. Eggs in their shell and whole hard-boiled eggs should not be heated in microwave ovens since they may explode, even after microwave heating has ended.
14. The oven should be cleaned regularly and any food deposits removed.
15. Failure to maintain the oven in a clean condition could lead to deterioration of the surface that could adversely affect the life of the appliance and possibly result in a hazardous situation.
16. The appliance must not be installed behind a decorative door in order to avoid overheating. (This is not applicable for appliances with decorative door.)
17. Only use the temperature probe recommended for this oven. (For ovens provided with a facility to use a temperature-sensing probe.)
18. The microwave oven shall not be placed in a cabinet unless it has been tested in a cabinet.
19. The microwave oven must be operated with the decorative door open. (For ovens with a decorative door.)

20. This appliance is intended to be used in household and similar applications such as:
    - staff kitchen areas in shops, offices and other working environments;
    - by clients in hotels, motels and other residential type environments;
    - farm houses;
    - bed and breakfast type environments.
21. The microwave oven is intended for heating food and beverages. Drying of food or clothing and heating of warming pads, slippers, sponges, damp cloth and similar may lead to risk of injury, ignition or fire.
22. Metallic containers for food and beverages are not allowed during microwave cooking.
23. The appliance shall not be cleaned with a steam cleaner.
24. The appliance is intended to be used freestanding.
25. The rear surface of appliances shall be placed against a wall.
26. The appliances are not intended to be operated by means of an external timer or separate remote-control system.
27. The temperature of accessible surfaces may be high when the appliance is operating.
28. WARNING: When the appliance is operated in the combination mode, children should only use the oven under adult supervision due to the temperatures generated.

READ CAREFULLY AND KEEP FOR FUTURE REFERENCE
HOUSEHOLD USE ONLY
(NOT FOR COMMERCIAL USE)

TO REDUCE THE RISK OF INJURY TO PERSONS
GROUNDING INSTALLATION

DANGER

Electric Shock Hazard

Touching some of the internal components can cause serious personal injury or death. Do not disassemble this appliance.

WARNING

Electric Shock Hazard

Improper use of the grounding can result in electric shock. Do not plug into an outlet until appliance is properly installed and grounded.

This appliance must be grounded. In the event of an electrical short circuit, grounding reduces the risk of electric shock by providing an escape wire for the electric current.

This appliance is equipped with a cord having a grounding wire with a grounding plug. The plug must be plugged into an outlet that is properly installed and grounded.

Consult a qualified electrician or serviceman if the grounding instructions are not completely understood or if doubt exists as to whether the appliance is properly grounded.

If it is necessary to use an extension cord, use only a 3-wire extension cord.

1. A short power-supply cord is provided to reduce the risks resulting from becoming entangled in or tripping over a longer cord.
2. If a long cord set or extension cord is used:
   1) The marked electrical rating of the cord set or extension cord should be at least as great as the electrical rating of the appliance.
   2) The extension cord must be a grounding-type 3-wire cord.
   3) The long cord should be arranged so that it will not drape over the counter top or tabletop where it can be pulled on by children or tripped over unintentionally.

CLEANING

Be sure to unplug the appliance from the power supply.

1. Clean the cavity of the oven after using with a slightly damp cloth.
2. Clean the accessories in the usual way in soapy water.
3. The door frame and seal and neighbouring parts must be cleaned carefully with a damp cloth when they are dirty.
4. Do not use harsh abrasive cleaners or sharp metal scrapers to clean the oven door glass since they can scratch the surface, which may result in shattering of the glass.
5. Cleaning Tip---For easier cleaning of the cavity walls that the food cooked can touch: Place half a lemon in a bowl, add 300ml (1/2 pint) water and heat on 100% microwave power for 10 minutes. Wipe the oven clean using a soft, dry cloth.

UTENSILS

CAUTION

Personal Injury Hazard

It is hazardous for anyone other than a competent person to carry out any service or repair operation that involves the removal of a cover which gives protection against exposure to microwave energy.

See the instructions on "Materials you can use in microwave oven or to be avoided in microwave oven." There may be certain non-metallic utensils that are not safe to use for microwaving. If in doubt, you can test the utensil in question following the procedure below.

Utensil Test:

1. Fill a microwave-safe container with 1 cup of cold water (250ml) along with the utensil in question.
2. Cook on maximum power for 1 minute.
3. Carefully feel the utensil. If the empty utensil is warm, do not use it for microwave cooking.
4. Do not exceed 1 minute cooking time.

Materials you can use in microwave oven

Utensils	Remarks
Browning dish	Follow manufacturer's instructions. The bottom of browning dish must be at least 3/16 inch (5mm) above the turntable. Incorrect usage may cause the turntable to break.
Dinnerware	Microwave-safe only. Follow manufacturer's instructions. Do not use cracked or chipped dishes.
Glass jars	Always remove lid. Use only to heat food until just warm. Most glass jars are not heat resistant and may break.
Glassware	Heat-resistant oven glassware only. Make sure there is no metallic trim. Do not use cracked or chipped dishes.
Oven cooking bags	Follow manufacturer's instructions. Do not close with metal tie. Make slits to allow steam to escape.
Paper plates and cups	Use for short–term cooking/warming only. Do not leave oven unattended while cooking.
Paper towels	Use to cover food for reheating and absorbing fat. Use with supervision for a short-term cooking only.
Parchment paper	Use as a cover to prevent splattering or a wrap for steaming.
Plastic	Microwave-safe only. Follow the manufacturer's instructions. Should be labeled "Microwave Safe". Some plastic containers soften, as the food inside gets hot. "Boiling bags" and tightly closed plastic bags should be slit, pierced or vented as directed by package.
Plastic wrap	Microwave-safe only. Use to cover food during cooking to retain moisture. Do not allow plastic wrap to touch food.
Thermometers	Microwave-safe only (meat and candy thermometers).
Wax paper	Use as a cover to prevent splattering and retain moisture.

Materials to be avoided in microwave oven

Utensils	Remarks
Aluminum tray	May cause arcing. Transfer food into microwave-safe dish.
Food carton with metal handle	May cause arcing. Transfer food into microwave-safe dish.
Metal or metal-trimmed utensils	Metal shields the food from microwave energy. Metal trim may cause arcing.
Metal twist ties	May cause arcing and could cause a fire in the oven.
Paper bags	May cause a fire in the oven.
Plastic foam	Plastic foam may melt or contaminate the liquid inside when exposed to high temperature.
Wood	Wood will dry out when used in the microwave oven and may split or crack.

NAMES OF OVEN PARTS AND ACCESSORIES

(In case of any differences between the appliance and the pictures in this manual, the product shall prevail.)

Remove the oven and all materials from the carton and oven cavity.
Your oven comes with the following accessories:

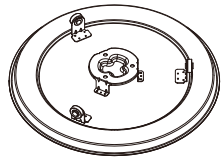

Metal Tray

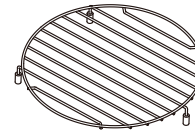

Lower Wire Rack (For the microwave and for baking and roasting in the oven.)

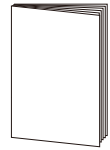

Instruction Manual

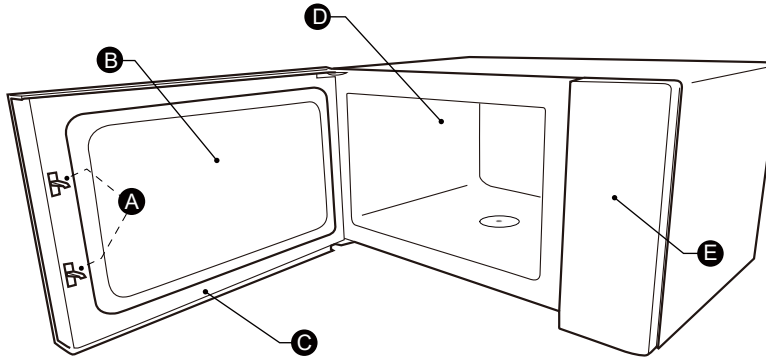

A) Safety interlock system
B) Observation window
C) Door assembly
D) Oven cavity
E) Control panel

Countertop Installation

Remove all packing material and accessories. Examine the oven for any damage such as dents or broken door. Do not install if oven is damaged.

Cabinet: Remove any protective film found on the microwave oven cabinet surface. Do not remove the waveguide cover that is attached to the oven cavity to protect the magnetron.

Installation

1. Select a level surface that provide enough open space for the intake and/or outlet vents.

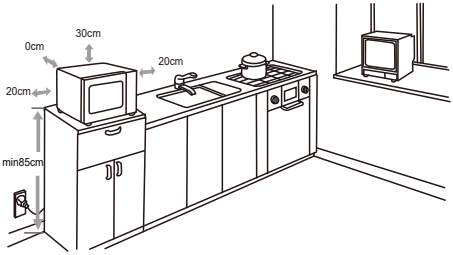

(1) The minimum installation height is 85cm.
(2) The rear surface of appliance shall be placed against a wall.
Leave a minimum clearance of 30cm above the oven, a minimum clearance of 20cm is required between the oven and any adjacent walls.
(3) Do not remove the legs from the bottom of the oven.
(4) Blocking the intake and/or outlet openings can damage the oven.

(5) Place the oven as far away from radios and TV as possible. Operation of microwave oven may cause interference to your radio or TV reception.
2. Plug your oven into a standard household outlet. Be sure the voltage and the frequency is the same as the voltage and the frequency on the rating label.

WARNING: Do not install oven over a range cooktop or other heat-producing appliance. If installed near or over a heat source, the oven could be damaged and the warranty would be void.

The accessible surface may be hot during operation.



CONTROL PANEL

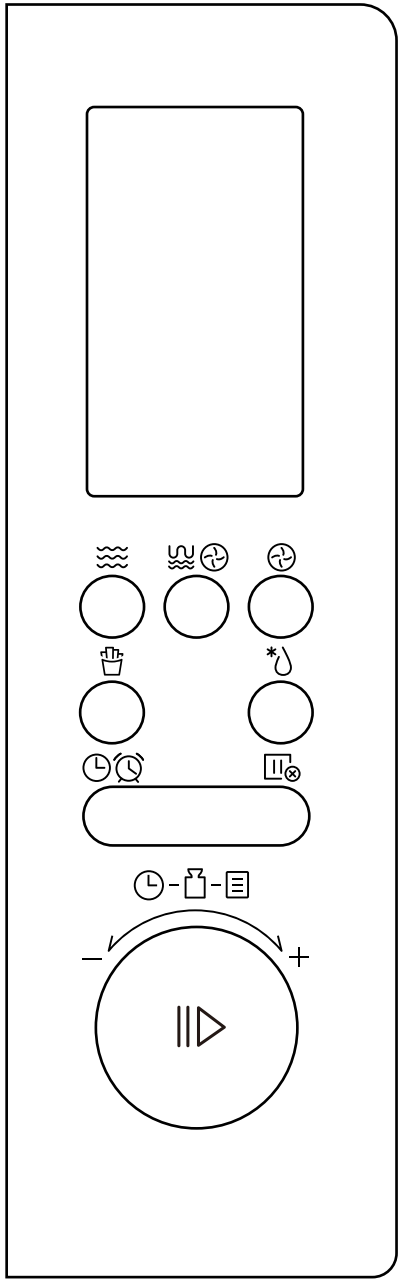

Microwave

Grill/Combination

Convection

Air fry

Defrost

Clock/Kitchen Timer

Stop/Clear

Start/Comfirm

OPERATION

1. Setting the Clock

(1) Press “  ” once and then “00:00” will display.

(2) Turn the knob to set the hour figures.

(3) Press “  ” to confirm.

(4) Turn the knob to set the minute figures.

(5) Press “  ” to confirm. The clock is set.

Notes:

(1) The clock is a 24-hour display. If the clock is not set, it will not work when powered.

(2) To reset the clock, please repeat step 1 to step 5.

2. Setting the Kitchen Timer

(1) Press “  ” twice and then “00:00” will display.

(2) Turn the knob to set the desired time. The maximum time value is “95:00”.

(3) Press “  ” to confirm. The timer starts counting down.

Note: The kitchen timer is a timer.

3. Microwave Cooking

10 power levels are available.

Power	100%	90%	80%	70%	60%	50%	40%	30%	20%	10%
Display	P100	P90	P80	P70	P60	P50	P40	P30	P20	P10

(1) Press “  ” once and then “P100” will display.

(2) Press “  ” repeatedly or turn the knob to set the power level.

The 10 power levels are available.

(3) Press “  ” to confirm the power level.

(4) Turn the knob to set the cooking time. The maximum time value is “95:00”.

(5) Press “  ” to start cooking.

4. Grill Cooking

(1) Press “  ” once and then “G-1” will display.

(2) Press “  ” repeatedly or turn the knob to choose the mode and then “G-2”, “G-3”, or “G-1” will display in order.

(3) Press “  ” to confirm the mode.

(4) Turn the knob to set the cooking time. The maximum time value is “95:00”.

(5) Press “  ” to start cooking.

5. Combination Cooking

(1) Press “  ” once and then “G-1” will display.

(2) Press “  ” repeatedly or turn the knob to choose the mode and then “C-1”, “C-2”, “C-3”, “C-4”, or “C-5” will display in order.

(3) Press “  ” to confirm the mode.

(4) Turn the knob to set the cooking time. The maximum time value is “95:00”.

(5) Press “  ” to start cooking.

Grill and Combination Cooking Chart

Instructions	Display	Microwave	Upper grill	Lower grill	Convection
1	G-1		●		
2	G-2		●	●	
3	G-3			●	
4	C-1	●	●		
5	C-2	●	●		
6	C-3	●	●	●	
7	C-4	●	●	●	
8	C-5	●	●		●

6. Defrost by Weight

(1) Press “  ” once and then the screen will display “d-1”.

(2) Turn the knob to set the weight of the food. The range of weight is 100 to 2000g.

(3) Press “  ” to start defrosting.

7. Defrost by Time

(1) Press “  ” twice and then the screen will display “d-2”.

(2) Turn the knob to set the desired defrosting time. The maximum time value is “95:00”.

(3) Press “  ” to start defrosting.

Note: The buzzer will sound to remind you to turn the food over during defrosting.
If no operation, the oven will continue working.

8. Multi-Stage Cooking

Notes: (1) Two cooking stages can be set in multi-stage cooking.

(2) If you set the defrost function, it will work automatically in the first stage.

(3) The kitchen timer, auto menu, and preheating cannot be set as one of the multi-stage.

Example: Defrost food for 500g and then cook with 80% microwave power for 7 minutes.

(1) Press “  ” once and then the screen will display “d-1”.

(2) Turn the knob to set the weight of the food to 500g.

(3) Press “ ” once and then “P100” will display.

(4) Press “ ” repeatedly or turn the knob to set the power level to P80.

(5) Press “ ” to confirm the microwave power.

(6) Turn the knob to set the cooking time to 7 minutes.

(7) Press “ ” to start cooking.

9. Speedy Cooking

(1) In standby mode, press “ ” to cook food at 100% power level for 30 seconds. Each press on the same key can increase 30 seconds and the maximum time value is “95:00”.

(2) In standby mode, turn the knob left to set a cooking time at 100% power. Continue to turn the knob to adjust the cooking time. Then press “ ” to start cooking. The maximum time value is “95:00”.

10. Convection Cooking (with preheating & without preheating)

(1) Press “ ” once and then “140°C” will display.

(2) Press “ ” repeatedly or turn the knob to set the temperature.

The 10 options are available, including 140°C, 150°C, 160°C, 170°C, 180°C, 190°C, 200°C, 210°C, 220°C, 230°C.

(3) Press “ ” to confirm the temperature.

(4) Press “ ” again to start preheating. When preheating is completed, the buzzer will sound. Open the door and place the food in the oven. Then close the door. (If preheating is not needed, please skip this step.)

(5) Turn the knob to set the cooking time. The maximum time value is “95:00”.

(6) Press “ ” to start cooking.

11. Auto Menu

(1) Turn the knob right once and then the screen will display “A-01”.

(2) Continue to turn the knob to choose the menu you need.

The 10 auto menus are available.

(3) Press “  ” to confirm.

(4) Turn the knob to set the weight of the food.

(5) Press “  ” to start cooking.

Auto Menu Chart

Menu	Weight(g)	Display	Power
A-01 PASTA	50	50g	P80
	100	100g	
	150	150g	
A-02 FISH	150	150g	P80
	250	250g	
	350	350g	
	450	450g	
	650	650g	
A-03 RICE	200	200g	P100+P50
	400	400g	
	600	600g	
A-04 CHICKEN	500	500g	C-5
	750	750g	
	1000	1000g	
	1200	1200g	
A-05 AUTO REHEAT	150	150g	P100
	250	250g	
	350	350g	
	450	450g	
	600	600g	

Menu	Weight(g)	Display	Power
A-06 POTATO	1	1	P100
	2	2	
	3	3	
A-07 ROASTING	300	300g	C-5
	500	500g	
	800	800g	
	1000	1000g	
	1200	1200g	
	1300	1300g	
A-08 KEBABS	100	100g	G-2
	200	200g	
	300	300g	
	400	400g	
	500	500g	
	600	600g	
A-09 BEVERAGR	1cup	1	P100
	2cups	2	
	3cups	3	
A-10 FRESH VEGETABLE	150	150g	P100
	350	350g	
	500	500g	

Note: For the menus “A-04”, “A-07” and “A-08”, the buzzer will sound to remind you to turn the food over during cooking. If no operation, the oven will continue working.

12. Air Fry

For air fry cooking you will need to select & confirm the type of food, please refer to the chart below.

(1) Press “ ” once and then “F01” will display.

(2) Press “ ” repeatedly or turn the knob to select the menu.

The 12 menus are available.

(3) Press “ ” to start cooking.

Air Fry Menu

Menu	Weight(g)	Display
Frozen French Frie（9X9MM）	300g	F01
Frozen Potato Wedges	450g	F02
Frozen Chicken Nuggets	350g	F03
Frozen Cheese Sticks	300g	F04
Frozen Fried Squid	300g	F05
Frozen Onion Ring	300g	F06
Frozen Breaded Prawns	250g	F07
Frozen Fried Chicken Cutlet	400g	F08
Frozen Vegetable Cutlets	360g	F09
Grilled Fresh Fish Fillets	300g	F10
Frozen Fried Chicken Wings	500g	F11
Frozen Fried Chicken Drumsticks	550g	F12

13. Lock Function for Children

You can use this function to disable the screen buttons and prevent your child from accidentally turning the oven on.

To activate the lock:

In standby mode, press and hold “  ” for three seconds. A beep sounds and the locked icon will display.

To deactivate the lock:

In a locked state, press and hold “  ” for three seconds. A beep sounds.

Trouble shooting

Normal	
Microwave oven interfering TV reception	Radio and TV reception may be interfered when microwave oven operating. It is similar to the interference of small electrical appliances, like mixer, vacuum cleaner, and electric fan. It is normal.
Dim oven light	In low power microwave cooking, oven light may become dim. It is normal.
Steam accumulating on door, hot air out of vents	In cooking, steam may come out of food. Most will get out from vents. But some may accumulate on cool place like oven door. It is normal.
Oven started accidentally with no food in.	It is forbidden to run the unit without any food inside. It is very dangerous.

Trouble	Possible Cause	Remedy
Oven cannot be started.	(1) Power cord is not plugged in tightly.	Unplug. Then plug again after 10 seconds.
	(2) Fuse blowing or circuit breaker works.	Replace fuse or reset circuit breaker (repaired by professional personnel of our company)
	(3) Trouble with outlet.	Test outlet with other electrical appliances.
Oven does not heat.	(4) Door is not closed well.	Close door well.

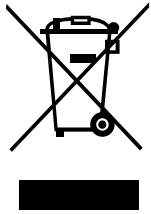

According to Waste of Electrical and Electronic Equipment (WEEE) directive, WEEE should be separately collected and treated. If at any time in future you need to dispose of this product please do NOT dispose of this product with household waste. Please send this product to WEEE collecting points where available.

OCEAN®

Four à micro-ondes

MANUELD'INSTRUCTIONS

Modèle : MWO 279 DGCAN

Lisez attentivement ces instructions avant d'utiliser votre four à micro-ondes et conservez-le soigneusement.

Si vous suivez les instructions, votre four vous fournira de nombreuses années de bon service.

CONSERVEZ SOIGNEUSEMENT CES INSTRUCTIONS

PRÉCAUTIONS À PRENDRE POUR ÉVITER UNE EXPOSITION POSSIBLE À UNE ÉNERGIE MICRO-ONDES EXCESSIVE

(a) Ne tentez pas de faire fonctionner ce four avec la porte ouverte, car cela peut entraîner une exposition nocive à l'énergie micro-ondes. Il est important de ne pas briser ou altérer les verrous de sécurité.

(b) Ne placez aucun objet entre la face avant du four et la porte ou ne laissez pas de résidus de saleté ou de nettoyant s'accumuler sur les surfaces d'étanchéité.

(c) AVERTISSEMENT : Si la porte ou les joints de porte sont endommagés, le four ne doit pas être utilisé tant qu'il n'a pas été réparé par une personne compétente.

ADDENDUM

Si l'appareil n'est pas maintenu dans un bon état de propreté, sa surface pourrait être dégradée et affecter la durée de vie de l'appareil et entraîner une situation dangereuse.

SPÉCIFICATIONS

Modèle	MWO-279 DGCAN
Tension/Fréquence nominale	220 V~ 50 Hz
Entrée micro-ondes	1450 W
Sortie micro-ondes	900 W
Grill	1500 W
Convection	2100 W

INSTRUCTIONS DE SÉCURITÉ IMPORTANTES
AVERTISSEMENT

Pour réduire les risques d'incendie, de choc électrique, de blessures ou d'exposition à une énergie excessive du four à micro-ondes lors de l'utilisation de votre appareil, suivez les précautions de base, notamment les suivantes :

1. Lisez et suivez les "PRÉCAUTIONS À SUIVRE POUR ÉVITER UNE EXPOSITION POSSIBLE À UNE ÉNERGIE EXCESSIVE DU FOUR À MICRO-ONDES" spécifiques.
2. Cet appareil peut être utilisé par des enfants âgés de 8 ans et plus et par des personnes ayant des capacités physiques, sensorielles ou mentales réduites ou un manque d'expérience et de connaissances si elles ont été supervisées ou instruites sur l'utilisation de l'appareil de manière sûre et comprennent les dangers impliqués. Les enfants ne doivent pas jouer avec l'appareil.
   Le nettoyage et l'entretien de l'utilisateur ne doivent pas être effectués par des enfants sans surveillance.
3. Gardez l'appareil et son cordon hors de portée des enfants de moins de 8 ans.
4. Si le cordon d'alimentation est endommagé, il doit être remplacé par le fabricant, son agent de service ou des personnes également qualifiées afin d'éviter un danger.
5. AVERTISSEMENT: Assurez-vous que l'appareil est éteint avant de remplacer la lampe pour éviter tout risque de choc électrique.
6. AVERTISSEMENT: Il est dangereux pour toute personne autre qu'une personne compétente d'effectuer toute opération de service ou de réparation qui implique le retrait d'un couvercle qui offre une pro-tection contre l'exposition aux énergies des micro-ondes.
7. AVERTISSEMENT: Les liquides et autres aliments ne doivent pas être chauf-fés dans des récipients fermés car ils sont susceptibles d'exploser.
8. Lorsque vous chauffez de la nourriture dans des récipients en plastique ou en papier, gardez

un œil sur le four en raison de la possibilité d'ignition.

9. Utilisez uniquement des ustensiles adaptés à une utilisation dans les fours à micro-ondes.
10. Si de la fumée est émise, éteignez ou débranchez l'appareil et gardez la porte fermée afin d'étouffer toute flamme.
11. Le chauffage des boissons au micro-ondes peut entraîner une ébullition retardée et éruptive, il convient donc de faire attention lors de la manipulation du récipient.
12. Le contenu des biberons et des pots de nourriture pour bébé doit être remué ou secoué et la température vérifiée avant la consommation, afin d'éviter les brûlures.
13. Les œufs dans leur coquille et les œufs durs entiers ne doivent pas être chauffés au micro-ondes car ils peuvent exploser, même après la fin du chauffage au micro-ondes.
14. Le four doit être nettoyé régulièrement et tous les dépôts alimentaires doivent être enlevés.
15. Le non-respect de l'entretien du four dans un état propre pourrait entraîner une détérioration de la surface qui pourrait affecter négativement la durée de vie de l'appareil et éventuellement entraîner une situation dangereuse.
16. L'appareil ne doit pas être installé derrière une porte décorative afin d'éviter la surchauffe. (Ceci ne s'applique pas aux appareils avec une porte décorative.) 17. Utilisez uniquement la sonde de température recommandée pour ce four. (Pour les fours équipés d'une fonction permettant d'utiliser une sonde de détection de température.)
18. Le four à micro-ondes ne doit pas être placé dans un meuble à moins qu'il n'ait été testé dans un meuble.
19. Le four à micro-ondes doit être utilisé avec la porte décorative ouverte. (Pour les fours avec une porte décorative.)

20. Cet appareil est destiné à être utilisé dans des applica-tions domestiques et similaires telles que :
    - les espaces cuisine du personnel dans les magasins, les bureaux et autres environnements de travail ;
    - par les clients dans les hôtels, motels et autres environnements résidentiels ; - les maisons de ferme ;
    - les environnements de type bed and breakfast.
21. Le four à micro-ondes est destiné à chauffer les aliments et les boissons. Le séchage des aliments ou des vêtements et le chauffage de coussins chauffants, de pantoufles, d'éponges, de chiffons humides et similaires peuvent entraîner un risque de blessure, d'incendie ou d'embrasement.
22. Les récipients métalliques pour les aliments et les boissons ne sont pas autorisés pendant la cuisson au micro-ondes.
23. L'appareil ne doit pas être nettoyé avec un nettoyeur à vapeur.
24. L'appareil est destiné à être utilisé en position libre.
25. La surface arrière des appareils doit être placée contre un mur.
26. Les appareils ne sont pas destinés à être utilisés au moyen d'une mi-nuterie externe ou d'un système de télécommande séparé.
27. La température des surfaces accessibles peut être élevée lorsque l'appareil est en fonctionnement.
28. ATTENTION: Lorsque l'appareil est utilisé en mode combiné, les enfants ne doivent utiliser le four que sous la surveillance d'un adulte en raison des tempé-ratures générées.

LIRE ATTENTIVEMENT ET CONSERVER POUR RÉFÉRENCE FUTURE USAGE DOMESTIQUE UNIQUEMENT (NON DESTINÉ À UN USAGE COMMERCIAL)

POUR RÉDUIRE LE RISQUE DE BLESSURES INSTALLATION DE MISE À LA TERRE

DANGER

Risque de choc électrique
Le contact avec certains des composants internes peut causer des blessures graves ou la mort. Ne pas démonter cet appareil.

AVERTISSEMENT

Risque de choc électrique

Une utilisation incorrecte de la mise à la terre peut entraîner un choc électrique.
Ne pas brancher sur une prise de courant tant que l'appareil n 'est pas correctement installé et mis à la terre.
Cet appareil doit être mis à la terre. En cas de court-circuit élec-trique, la mise à la terre réduit le risque de choc électrique en fournissant un fil de fuite pour le courant électrique.
Cet appareil est équipé d'un cordon muni d'un fil de mise à la terre avec une fiche de mise à la terre. La fiche doit être branchée dans une prise correctement installée et mise à la terre. Consulter un électricien qualifié ou un technicien de service si les instruc-tions de mise à la terre ne sont pas complètement comprises ou s'il y a un doute quant à la mise à la terre appropriée de l'appareil.
S'il est nécessaire d'utiliser une rallonge, n'utilisez qu'une ral-longe à 3 fils.

1. Un cordon d'alimentation court est fourni pour réduire les risques résultant de l'enchevêtrement ou du trébuchement sur un cordon plus long.
2. Si un cordon d'alimentation long ou une rallonge est utilisé :
   1) La puissance électrique marquée du cordon d'alimentation ou de la rallonge doit être au moins aussi grande que la puissance électrique de l'appareil.
   2) La rallonge doit être un cordon à 3 fils avec mise à la terre.
   3) Le cordon long doit être disposé de manière à ne pas tom-ber sur le comptoir ou la table où il peut être tiré par les enfants ou trébuché involontairement.

NETTOYAGE

Assurez-vous de débrancher l'appareil de la source d'alimentation.

1. Nettoyez la cavité du four après utilisation avec un chiffon légèrement humide.
2. Nettoyez les accessoires de la manière habituelle avec de l'eau savonneuse.
3. Le cadre de la porte et le joint ainsi que les parties voisines doivent être soigneusement nettoyés avec un chiffon humide lorsqu'ils sont sales.
4. N'utilisez pas de nettoyants abrasifs agressifs ou de grattoirs métalliques pointus pour nettoyer la vitre de la porte du four car ils peuvent rayer la surface, ce qui peut entraîner la rupture du verre.
5. Astuce de nettoyage --- Pour faciliter le nettoyage des parois de la cavité que les aliments cuits peuvent toucher : Placez la moitié d'un citron dans un bol, ajoutez 300 ml (1/2 pinte) d'eau et chauffez à 100% de puissance micro-ondes pendant 10 minutes . Essuyez le four avec un chiffon doux et sec.

USTENSILES

ATTENTION

Danger de blessure personnelle

Il est dangereux pour toute personne autre qu'une personne compétente d'effectuer toute opération de service ou de réparation qui implique le retrait d'un couvercle qui donne une protection contre l'exposition aux énergies micro-ondes. Consultez les instructions sur "Matériaux que vous pouvez utiliser dans le four à micro-ondes ou à éviter dans le four à micro-ondes." Il peut y avoir certains ustensiles non métalliques qui ne sont pas sûrs à utiliser pour la cuisson au micro-ondes. En cas de doute, vous pouvez tester l'us-tensile en question en suivant la procédure ci-dessous.

Test d'ustensile:

1. Remplissez un récipient sûr pour le micro-ondes avec 1 tasse d' eau froide (250 ml) ainsi que l'ustensile en question.
2. Cuire à puissance maximale pendant 1 minute.
3. Sentez soigneusement l'ustensile. Si l'ustensile vide est chaud, ne l'utilisez pas pour la cuisson au micro-ondes.
4. Ne dépassez pas 1 minute de temps de cuisson.

Matériaux que vous pouvez utiliser dans le four à micro-ondes

Ustensiles	Remarques
Plat à brunir	Suivez les instructions du fabricant. Le fond du plat de brunissement doit être d'au moins 3/16 pouce (5 mm) au-dessus du plateau tournant. Une utilisation incorrecte peut causer la rupture du plateau tournant.
Vaisselle	Uniquement pour micro-ondes. Suivez les instructions du fabricant. Ne pas utiliser de plats fissurés ou ébréchés.
Bocaux en verre	Retirez toujours le couvercle. Utilisez uniquement pour réchauffer les aliments jusqu'à ce qu'ils soient juste chauds. La plupart des bocaux en verre ne sont pas résistants à la chaleur et peuvent se briser.
Verres	Uniquement pour la verrerie résistante à la chaleur du four. Assurez-vous qu'il n'y a pas de garniture métallique. Ne pas utiliser de plats fissurés ou ébréchés.
Sacs de cuisson pour four	Suivez les instructions du fabricant. Ne fermez pas avec une attache métallique. Faites des fentes pour permettre à la vapeur de s'échapper.
Assiettes et gobelets en papier	Utilisez uniquement pour une cuisson/réchauffage à court terme. Ne laissez pas le four sans surveillance pendant la cuisson.
Serviettes en papier	Utilisez pour couvrir les aliments pour les réchauffer et absorber la graisse. Utilisez sous surveillance pour une cuisson à court terme uniquement.
Papier parchemin	Utilisez comme couverture pour éviter les éclaboussures ou comme enveloppe pour la cuisson à la vapeur.
Plastique	Uniquement pour micro-ondes. Suivez les instructions du fabricant. Doit être étiqueté "Micro-ondes sûr". Certains récipients en plastique ramollissent lorsque les aliments à l'intérieur sont chauds. Les "sacs de cuisson" et les sacs en plastique fermés hermétiquement doivent être fendus, percés ou ventilés comme indiqué sur l'emballage.
Film plastique	Uniquement pour micro-ondes. Utilisez pour couvrir les aliments pendant la cuisson pour retenir l'humidité. Ne laissez pas le film plastique toucher les aliments.
Thermomètres	Uniquement pour micro-ondes (thermomètres à viande et à bonbons).
Papier ciré	Utilisez comme couverture pour éviter les éclaboussures et retenir l'humidité.

Matériaux à éviter dans le four à micro-ondes

Ustensiles	Remarques
Plateau en aluminium	Peut causer des arcs électriques. Transférer les aliments dans un plat adapté au micro-ondes.
Carton alimentaire avec poignée métallique	Peut causer des arcs électriques. Transférer les aliments dans un plat adapté au micro-ondes.
Ustensiles en métal ou avec garniture métallique	Le métal protège les aliments des ondes de micro-ondes. La garniture mé-tallique peut causer des arcs électriques.
Attaches métalliques	Peut causer des arcs électriques et provoquer un incendie dans le four.
Sacs en papier	Peut causer un incendie dans le four.
Mousse plastique	La mousse plastique peut fondre ou contaminer le liquide à l'intérieur lorsqu 'elle est exposée à une température élevée.
Bois	Le bois va se dessécher lorsqu'il est utilisé dans le four à micro-ondes et peut se fendre ou se craqueler.

NOMS DES PIÈCES ET ACCESSOIRES DU FOUR

(En cas de différences entre l'appareil et les images de ce manuel, le produit prévaudra.)

Retirer le four et tous les matériaux de l'emballage et de la cavité du four.
Votre four est livré avec les accessoires suivants :

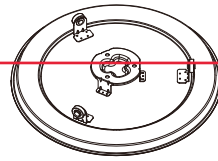

Plateau métallique

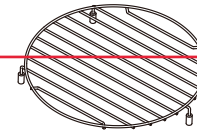

Grille inférieure (pour le micro-ondes et pour la cuisson au four et rôtissage.)

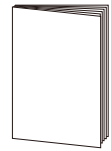

Manuel d'instructions

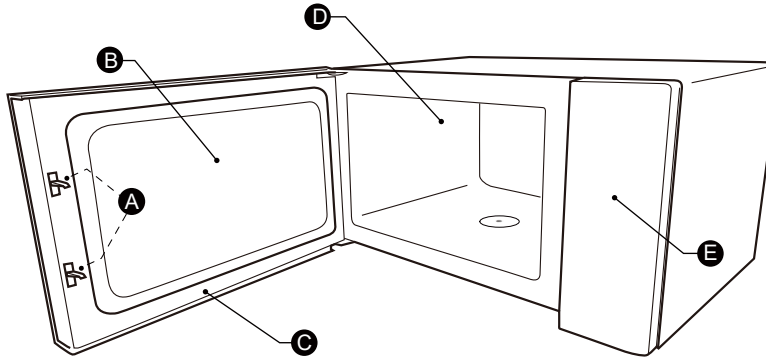

A) Système de verrouillage de sécurité
B) Fenêtre d'observation
C) Ensemble de porte

D) Cavité du four
E) Panneau de commande

Installation sur le comptoir

Retirez tous les matériaux d'emballage et accessoires. Examinez le four pour tout dommage tel que des bosses ou une porte cassée. Ne pas installer si le four est endommagé.

Armoire : Retirez tout film protecteur trouvé sur la surface de l'armoire du four à micro-ondes. Ne retirez pas le couvercle du guide d'ondes qui est attaché à la cavité du four pour protéger le magnétron.

Installation

1. Sélectionnez une surface plane qui fournir suffisamment d'espace ouvert pour les évents d'admis-sion et/ou de sortie.

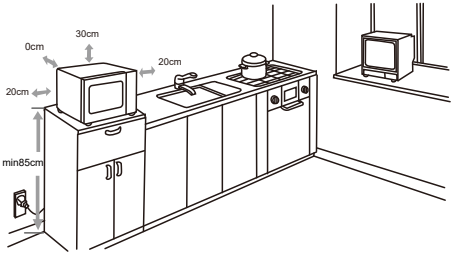

(1) La hauteur d'installation mini-male est de 85cm.
(2) La surface arrière de l'appareil doit être placée contre un mur.

Laissez un dégagement minimal de 30cm au-dessus du four, un dégagement minimal de 20cm est requis entre le four et les murs adjacents.

(3) Ne retirez pas les pieds du bas du four.
(4) Le blocage des ouvertures d' admission et/ou de sortie peut endommager le four.

(5) Placez le four aussi loin que possible des radios et des télévisions. Le fonctionnement du four à micro-ondes peut causer des interfé-rences avec la réception de votre radio ou de votre télévision.

2. Branchez votre four sur une prise électrique standard. Assurez-vous que la tension et la fréquence sont iden-tiques à celles indiquées sur l'étiquette de notation .

AVERTISSEMENT : Ne pas installer le four au-dessus d'une plaque de cuisson ou d'un autre appareil produisant de la chaleur. Si le four est installé près ou au-dessus d'une source de chaleur, il pourrait être endommagé et la garantie serait annulée.

La surface accessible peut être chaude pen-dant le fonctionnement.

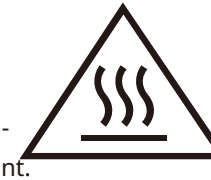

PANNEAU DE CONTRÔLE

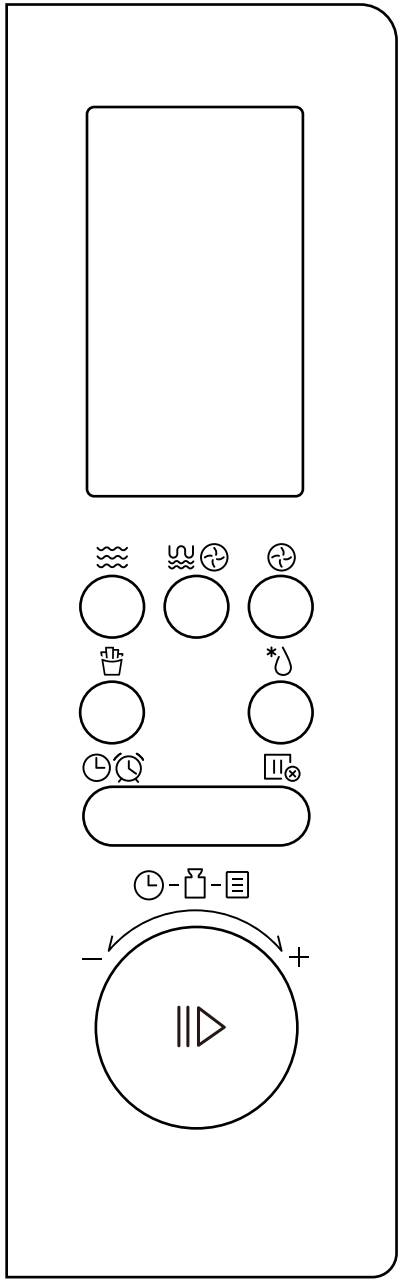

Micro-ondes

Gril/Combinaison

Convection

Friture à air

Décongélation

Horloge/Minuterie de cuisine

Arrêt/Annulation

Démarrer/Confirmer

FONCTIONNEMENT

1. Réglage de l'horloge

(1) Appuyez sur “  ” une fois et “00:00” s'affichera.

(2) Tournez le bouton pour régler les chiffres de l'heure.

(3) Appuyez sur “  ” pour confirmer.

(4) Tournez le bouton pour régler les chiffres des minutes.

(5) Appuyez sur “  ” pour confirmer. L'horloge est réglée.

Notes:

(1) L'horloge est un affichage 24 heures. Si l'horloge n'est pas réglée, elle ne fonctionnera pas lorsqu'elle est alimentée

(2) Pour réinitialiser l'horloge, veuillez répéter les étapes 1 à 5.

2. Réglage de la minuterie de cuisine

(1) Appuyez sur“  ” deux fois et “00:00” s'affichera.

(2) Tournez le bouton pour régler le temps souhaité. La valeur maximale du temps est “95:00”.

(3) Appuyez sur “  ” pour confirmer. Le minuteur commence à compter à rebours.

Remarque : Le minuteur de cuisine est un minuteur.

3. Cuisson au micro-ondes

10 niveaux de puissance sont disponibles.

Puissance	100%	90%	80%	70%	60%	50%	40%	30%	20%	10%
Affichage	P100	P90	P80	P70	P60	P50	P40	P30	P20	P10

(1) Appuyez sur “  ” une fois, puis “P100” s'affichera.

(2) Appuyez sur “  ” plusieurs fois ou tournez le bouton pour régler le niveau de puissance.

Les 10 niveaux de puissance sont disponibles.

(3) Appuyez sur “  ” pour confirmer le niveau de puissance.

(4) Tournez le bouton pour régler le temps de cuisson. La valeur maximale du temps est “95:00”.

(5) Appuyez sur “  ” pour commencer la cuisson.

4. Cuisson au grill

(1) Appuyez sur “ ” une fois, puis “G-1” s'affichera.

(2) Appuyez sur “ ” plusieurs fois ou tournez le bouton pour choisir le mode, puis “G-2”, “G-3” ou “G-1” s'affichera dans l'ordre.

(3) Appuyez sur “ ” pour confirmer le mode.

(4) Tournez le bouton pour régler le temps de cuisson. La valeur maximale du temps est “95:00”.

(5) Appuyez sur “ ” pour commencer la cuisson.

5. Cuisson combinée

(1) Appuyez sur “ ” une fois, puis “G-1” s'affichera.

(2) Appuyez sur “ ” plusieurs fois ou tournez le bouton pour choisir le mode, puis “C-1”, “C-2”, “C-3”, “C-4” ou “C-5” s'affichera dans l'ordre.

(3) Appuyez sur “ ” pour confirmer le mode.

(4) Tournez le bouton pour régler le temps de cuisson. La valeur maximale du temps est “95:00”.

(5) Appuyez sur “ ” pour commencer la cuisson.

Tableau de cuisson au grill et combinée

Instructions	Affichage	Micro-ondes	Gril supérieur	Gril inférieur	Convection
1	G-1		●		
2	G-2		●	●	
3	G-3			●	
4	C-1	●	●		
5	C-2	●	●		
6	C-3	●	●	●	
7	C-4	●	●	●	
8	C-5	●	●		●

6. Décongélation par poids

(1) Appuyez sur “  ” une fois et l'écran affichera « d-1 ».

(2) Tournez le bouton pour régler le poids de la nourriture. La plage de poids est de 100 à 2000g.

(3) Appuyez sur “  ” pour commencer la décongélation.

7. Décongélation par temps

(1) Appuyez sur “  ” deux fois et l'écran affichera « d-2 ».

(2) Tournez le bouton pour régler le temps de décongélation souhaité. La valeur maximale du temps est “95:00”.

(3) Appuyez sur “  ” pour commencer la décongélation.

Remarque : Le buzzer sonnera pour vous rappeler de retourner la nourriture pendant la décongélation.

Si aucune opération n'est effectuée, le four continuera à fonctionner.

8. Cuisson Multi-étapes

Remarques : (1) Deux étapes de cuisson peuvent être définies en cuisson multi-étapes.

(2) Si vous réglez la fonction de décongélation, elle fonctionnera automatiquement dans la première étape.

(3) La minuterie de cuisine, le menu automatique et le préchauffage ne peuvent pas être réglés comme l'un des modes multi-étapes.

Exemple: Décongeler de la nourriture pour 500g, puis cuire avec une puissance de micro-ondes de 80% pendant 7 minutes.

(1) Appuyez sur “  ” une fois et l'écran affichera « d-1 ».

(2) Tournez le bouton pour régler le poids de la nourriture à 500g.

(3) Appuyez sur “ ” une fois, puis “P100” s'affichera.

(4) Appuyez sur “ ” de manière répétée ou tournez le bouton pour régler le niveau de puissance sur P80.

(5) Appuyez sur “ ” pour confirmer la puissance du micro-ondes.

(6) Tournez le bouton pour régler le temps de cuisson à 7 minutes.

(7) Appuyez sur “ ” pour commencer la cuisson.

9. Cuisson Rapide

(1) En mode veille, appuyez sur “ ” pour cuire les aliments à 100% de puissance pendant 30 secondes. Chaque pression sur la même touche peut augmenter de 30 secondes et la valeur maximale de temps est “95:00”.

(2) En mode veille, tournez le bouton vers la gauche pour régler un temps de cuisson à 100% de puissance.

Continuez à tourner le bouton pour ajuster le temps de cuisson. Ensuite, appuyez sur “ ” pour commencer la cuisson. La valeur maximale du temps est “95:00”.

10. Cuisson par convection (avec préchauffage et sans préchauffage)

(1) Appuyez sur “ ” une fois, puis “140°C” s'affichera.

(2) Appuyez sur “ ” à plusieurs reprises ou tournez le bouton pour régler la température
Les 10 options sont disponibles, y compris 140°C, 150°C, 160°C, 170°C, 180°C, 190°C, 200°C, 210°C, 220°C, 230°C.

(3) Appuyez sur “ ” pour confirmer la température.

(4) Appuyez sur “ ” à nouveau pour commencer le préchauffage. Lorsque le préchauffage est terminé, le buzzer retentira. Ouvrez la porte et placez la nourriture dans le four. Ensuite, fermez la porte. (Si le préchauffage n'est pas nécessaire, passez cette étape.)

(5) Tournez le bouton pour régler le temps de cuisson. La valeur maximale du temps est “95:00”.

(6) Appuyez sur “ ” pour commencer la cuisson.

11. Menu automatique

(1) Tournez le bouton vers la droite une fois, puis l'écran affichera “A-01”.

(2) Continuez à tourner le bouton pour choisir le menu dont vous avez besoin. Les 10 menus automatiques sont disponibles.

(3) Appuyez sur “  ” pour confirmer.

(4) Tournez le bouton pour régler le poids de la nourriture.

(5) Appuyez sur “  ” pour commencer la cuisson.

Tableau des menus automatiques

Menu	Poids(g)	Affichage	Puissance
A-01 PÂTES	50	50g	P80
	100	100g	
	150	150g	
A-02 POISSON	150	150g	P80
	250	250g	
	350	350g	
	450	450g	
	650	650g	
A-03 RIZ	200	200g	P100+P50
	400	400g	
	600	600g	
A-04 POULET	500	500g	C-5
	750	750g	
	1000	1000g	
	1200	1200g	
A-05 RÉCHAUFFAGE AUTOMATIQUE	150	150g	P100
	250	250g	
	350	350g	
	450	450g	
	600	600g	

Menu		Poids(g)	Affichage	Puissance
A-06 POMME DE TERRE		1	1	P100
		2	2	
		3	3	
A-07 RÔTISSAGE		300	300g	C-5
		500	500g	
		800	800g	
		1000	1000g	
		1200	1200g	
		1300	1300g	
A-08 KEBABS		100	100g	G-2
		200	200g	
		300	300g	
		400	400g	
		500	500g	
		600	600g	
A-09 BOISSON		1 tasse	1	P100
		2 tasses	2	
		3 tasses	3	
A-10 LÉGUMES FRAIS		150	150g	P100
		350	350g	
		500	500g	

Remarque : Pour les menus « A-04 », « A-07 » et « A-08 », la sonnerie retentira pour vous rappeler de retourner les aliments pendant la cuisson. Si aucune opération n'est effectuée, le four continuera de fonctionner.

12. Friture à l'air

Pour la cuisson à l'air, vous devrez sélectionner et confirmer le type de nourriture , veuillez vous référer au tableau ci-dessous.

(1) Appuyez sur “  ” une fois et ensuite “F01” s'affichera.

(2) Appuyez sur “  ” à plusieurs reprises ou tournez le bouton pour sélectionner le menu.

Les 12 menus sont disponibles.

(3) Appuyez sur “  ” pour commencer la cuisson.

Menu Air Fry

Menu	Poids(g)	Affichage
Frites françaises surgelées（9X9MM）	300g	F01
Pommes de terre en quartiers surgelées	450g	F02
Nuggets de poulet surgelés	350g	F03
Bâtonnets de fromage surgelés	300g	F04
Calamars frits surgelés	300g	F05
Anneaux d'oignon surgelés	300g	F06
Crevettes panées surgelées	250g	F07
Escalope de poulet frite surgelée	400g	F08
Galettes de légumes surgelées	360g	F09
Filets de poisson frais grillés	300g	F10
Ailes de poulet frites surgelées	500g	F11
Pilons de poulet frits surgelés	550g	F12

13. Fonction de verrouillage pour enfants

Vous pouvez utiliser cette fonction pour désactiver les boutons de l'écran et empêcher votre enfant de allumer accidentellement le four.

Pour activer le verrouillage :

En mode veille, appuyez sur la touche “  ” pendant trois secondes. Un bip sonore retentit et l'icône de verrouillage s'affiche.

Pour désactiver le verrouillage :

En état verrouillé, appuyez sur la touche “  ” pendant trois secondes. Un bip sonore retentit.

Dépannage

Normal	
Interférence du four à micro-ondes avec la réception TV	La réception radio et TV peut être perturbée lorsque le four à micro-ondes est en fonctionnement. C'est similaire à l'interférence des petits appareils électriques, comme le mixeur, l'aspirateur et le ventilateur électrique. C'est normal.
Dim lumière du four	En cuisson à basse puissance au micro-ondes, la lumière du four peut devenir faible. C'est normal.
Vapeur s'accumulant sur la porte, air chaud sortant des évents	En cuisson, de la vapeur peut sortir des aliments. La plupart sor-tira par les évents. Mais certains peuvent s'accumuler sur des endroits frais comme la porte du four. C'est normal.
Le four a été démarré accidentellement sans nourriture à l'intérieur.	Il est interdit de faire fonctionner l'appareil sans nourriture à l'intérieur. C'est très dangereux.

Problème	Cause possible	Remède
Le four ne peut pas être démarré.	(1) Le cordon d'alimentation n'est pas branché fermement.	Débranchez. Puis rebranchez après 10 secondes.
	(2) Le fusible saute ou le disjoncteur fonctionne.	Remplacez le fusible ou réinitialisez le disjoncteur (réparé par le personnel professionnel de notre entreprise)
	(3) Problème avec la prise.	Testez la prise avec d'autres appareils électriques.
Le four ne chauffe pas.	(4) La porte n'est pas fermée correctement.	Fermez bien la porte.



Selon la directive relative aux déchets d'équipements électriques et électroniques (DEEE), les DEEE doivent être collectés et traités séparément. Si vous devez vous débarrasser de ce produit à l' avenir, ne le jetez PAS avec les déchets ménagers. Veuillez envoyer ce produit aux points de collecte DEEE disponibles.





Selon RoHS
OCEAN Overseas s.r.l.
Via Crispi, 17
21100 VARESE – ITALY
info@oceanoverseas.it

استكشاف الأخطاء وإصلاحها

عادي	
فرن ميكروويف يتداخل مع استقبال التلفزيون	قد يتداخل استقبال الراديو والتلفزيون مع فرن الميكروويف عند تشغيله. يشبه ذلك تداخل الأجهزة الكهربائية الصغيرة، مثل الخلاط والمكنسة الكهربائية والمروحة الكهربائية. ويعد هذا طبيعي.
تعتيم ضوء الفرن	أثناء الطهي بالميكروويف على قدرة منخفضة، قد يصبح ضوء الفرن خافتًا. ويعد هذا طبيعي.
يتراكم البخار على الباب، ويخرج هواء ساخن من الفتحات	أثناء الطهي، قد يخرج البخار من الطعام. سيخرج معظمه من الفتحات. لكن بعضه قد يتراكم على مكان بارد مثل باب الفرن. ويعد هذا طبيعي.
يبدأ الفرن بالتشغيل بشكلٍ عرضي مع عدم وجود طعام فيه.	يُحظر تشغيل الوحدة دون وجود أي طعام بداخلها. إنه أمر خطير للغاية.

المشكلة	السبب المحتمل	الحل
لا يمكن بدء تشغيل الفرن.	(1) كابل الطاقة غير متصل بإحكام.	افصل القابس. ثم أعد توصيل بعد 10 ثوانٍ.
	(2) انفجار منصهر أو انطلاق قاطع الدائرة.	استبدل المنصهر أو أعد ضبط قاطع الدائرة (يتم إصلاحه بواسطة عمالة محترفة من شركتنا)
	(3) مشكلة في المقبس.	اختبر المقبس بواسطة أجهزة كهربائية أخرى.
الفرن لا يسخن.	(4) الباب ليس مغلقًا جيدًا.	أغلق الباب جيدًا.

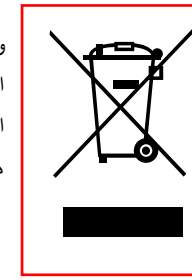

وفقًا لتوجيه نفايات الأجهزة الكهربائية والإلكترونية (WEEE)، يجب جمع نفايات الأجهزة الكهربائية والإلكترونية ومعالجتها بشكل منفصل. إذا احتجت في أي وقت في المستقبل إلى التخلص من هذا المنتج، فيرجى عدم التخلص من هذا المنتج مع النفايات المنزلية. يرجى إرسال هذا المنتج إلى نقاط جمع نفايات الأجهزة الكهربائية والإلكترونية حيثما توفرت.

13. وظيفة القفل للأطفال

يمكنك استخدام هذه الوظيفة لتعطيل مفاتيح الشاشة ومنع طفلك من تشغيل الفرن عن طريق الخطأ.

لتنشيط القفل:

في وضع الاستعداد، اضغط مع الاستمرار على "  " لمدة ثلاث ثوان. سيرن الجرس وستظهر أيقونة القفل.

لإلغاء تنشيط القفل:

أثناء حالة القفل، اضغط مع الاستمرار على "  " لمدة ثلاث ثوان. سيرن الجرس.

قائمة القلي بالهواء

القائمة	الوزن (جرام)	الشاشة
بطاطس مقلية مجمدة （9X9MM）	300 جرام	F01
بطاطس ودجز المجمدة	450 جرام	F02
ناجتس الدجاج المجمد	350 جرام	F03
أصابع الجبن المجمدة	300 جرام	F04
حبار مقلي مجمد	300 جرام	F05
حلقات البصل المجمدة	300 جرام	F06
جمبري مجمد مغطى بالبقسماط	250 جرام	F07
قطع دجاج مقلية مجمدة	400 جرام	F08
شرائح الخضروات المجمدة	360 جرام	F09
شرائح سمك طازجة مشوية	300 جرام	F10
أجنحة دجاج مقلية مجمدة	500 جرام	F11
دبابيس دجاج مقلية مجمدة	550 جرام	F12

القائمة	الوزن (جرام)	الشاشة	القدرة
	500	500 جرام	
	600	600 جرام	
A-09 المشروبات	1cup	1	P100
	2cups	2	
	3cups	3	
A-10 خضروات طازجة	150	150 جرام	P100
	350	350 جرام	
	500	500 جرام	

ملاحظة: بالنسبة للقوائم "A-04" و "A-07" و "A-08", سيرن الجرس لتذكيرك بقلب الطعام رأساً على عقب أثناء الطهي. في حالة عدم التشغيل، سيستمر الفرن في العمل.

12. القلي بالهواء

بالنسبة للقلي بالهواء، ستحتاج إلى اختيار وتأكيد نوع الطعام، يرجى الرجوع إلى الرسم البياني الوارد أدناه.

(1) اضغط على " " مرة واحدة ثم سيظهر "F01".

(2) اضغط على " " بشكل متكرر أو أدر المقبض لاختيار القائمة. تتوفر 12 قائمة.

(3) اضغط على " " لبدء الطهي.

مخطط القائمة التلقائية

القائمة	الوزن (جرام)	الشاشة	القدرة
A-01 المعكرونة	50	50 جرام	P80
	100	100 جرام	
	150	150 جرام	
A-02 سمك	150	150 جرام	P80
	250	250 جرام	
	350	350 جرام	
	450	450 جرام	
	650	650 جرام	
A-03 الأرز	200	200 جرام	P100+P50
	400	400 جرام	
	600	600 جرام	
A-04 دجاج	500	500 جرام	C-5
	750	750 جرام	
	1000	1000 جرام	
	1200	1200 جرام	
A-05 إعادة التسخين التلقائي	150	150 جرام	P100
	250	250 جرام	
	350	350 جرام	
	450	450 جرام	
	600	600 جرام	
A-06 البطاطس	1	1	P100
	2	2	
	3	3	
A-07 التحمير	300	300 جرام	C-5
	500	500 جرام	
	800	800 جرام	
	1000	1000 جرام	
	1200	1200 جرام	
	1300	1300 جرام	
A-08 الكباب	100	100 جرام	G-2
	200	200 جرام	
	300	300 جرام	
	400	400 جرام	

9. الطهي السريع

(1) في وضع الاستعداد، اضغط على " ||▷ " لطهي الطعام بمستوى قدرة 100% لمدة 30 ثانية. تردي كل ضغطة على نفس المفتاح إلى زيادة قدرها 30 ثانية والحد الأقصى لقيمة الوقت هو "95:00".

(2) في وضع الاستعداد، أدر المقبض إلى اليسار لضبط وقت الطهي على قدرة 100%. استمر في تدوير المقبض لضبط وقت الطهي. ثم اضغط على " ||▷ " لبدء الطهي. الحد الأقصى لقيمة الوقت هو "95:00".

10. الطهي بالحمل الحراري (مع التسخين المسبق وبدون التسخين المسبق)

(1) اضغط على " ↻ " مرة واحدة ثم ستُعرَض "140°C".

(2) اضغط على " ↻ " بشكل متكرر أو أدر المقبض لضبط درجة الحرارة.

تتوفر 10 خيارات، شاملةً 140 درجة مئوية، 150 درجة مئوية، 160 درجة مئوية، 170 درجة مئوية، 180 درجة مئوية، 190 درجة مئوية، 200 درجة مئوية، 210 درجة مئوية، 220 درجة مئوية، 230 درجة مئوية.

(3) اضغط على " ||▷ " لتأكيد درجة الحرارة.

(4) اضغط على " ||▷ " مرة أخرى لبدء التسخين المسبق. عند اكتمال التسخين المسبق، سيرن الجرس. افتح الباب وضع الطعام في الفرن. ثم أغلق الباب. (إذا لم تستدعي الحاجة إجراء التسخين المسبق، فيرجى تخطي هذه الخطوة.)

(5) أدر المقبض لضبط وقت الطهي. الحد الأقصى لقيمة الوقت هو "95:00".

(6) اضغط على " ||▷ " لبدء الطهي.

11. القائمة التلقائية

(1) أدر المقبض إلى اليمين مرة واحدة ثم ستعرض الشاشة "A-01".

(2) استمر في إدارة المقبض لاختيار القائمة التي تحتاجها.

تتوفر 10 قوائم تلقائية.

(3) اضغط على " ||▷ " للتأكيد.

(4) أدر المقبض لضبط وزن الطعام.

(5) اضغط على " ||▷ " لبدء الطهي.

6. إذابة التجمد حسب الوزن

(1) اضغط على " " مرة واحدة ثم ستعرض الشاشة "d-1".

(2) أدر المقبض لضبط وزن الطعام. يتراوح نطاق الوزن من 100 إلى 2000 جرام.

(3) اضغط على " " لبدء إذابة التجمد.

7. إذابة التجمد حسب الوقت

(1) اضغط على " " مرتين ثم ستعرض الشاشة "d-2".

(2) أدر المقبض لضبط وقت إزالة التجمد المطلوب. الحد الأقصى لقيمة الوقت هو "95:00".

(3) اضغط على " " لبدء إذابة التجمد.

ملاحظة: سيرن الجرس لتذكيرك بقلب الطعام رأساً على عقب أثناء إذابة التجمد.

في حالة عدم التشغيل، سيستمر الفرن في العمل.

8. الطهي متعدد المراحل

ملاحظات: (1) يمكن ضبط مرحلتي طهي في الطهي متعدد المراحل.

(2) إذا قمت بضبط وظيفة إذابة التجمد، فستعمل تلقائيًا في المرحلة الأولى.

(3) لا يمكن ضبط مؤقت المطبخ والقائمة التلقائية والتسخين المسبق كمرحلة من المراحل المتعددة.

مثال: قم بإذابة تجمد كمية 500 جرام من الطعام ثم اطهه بنسبة 80% من طاقة الميكروويف لمدة 7 دقائق.

(1) اضغط على " " مرة واحدة ثم ستعرض الشاشة "d-1".

(2) أدر المقبض لضبط وزن الطعام على 500 جرام.

(3) اضغط على " " مرة واحدة ثم ستُعرَض "P100".

(4) اضغط على " " بشكل متكرر أو أدر المقبض لضبط مستوى القدرة على P80.

(5) اضغط على " " لتأكيد قدرة الميكروويف.

(6) أدر المقبض لضبط وقت الطهي على 7 دقائق.

(7) اضغط على " " لبدء الطهي.

4. الطبخ بطريقة الشواء

(1) اضغط على " " مرة واحدة ثم ستُعرَض "G-1".

(2) اضغط على " " بشكل متكرر أو أدر المقبض لاختيار الوضع ثم ستُعرَض "G-2" أو "G-3" أو "G-1" بالترتيب.

(3) اضغط على " " لتأكيد الوضع.

(4) أدر المقبض لضبط وقت الطهي. الحد الأقصى لقيمة الوقت هو "95:00".

(5) اضغط على " " لبدء الطهي.

5. الطبخ المختلط

(1) اضغط على " " مرة واحدة ثم ستُعرَض "G-1".

(2) اضغط على " " بشكل متكرر أو أدر المقبض لاختيار الوضع ثم ستُعرَض "C-1" أو "C-2" أو "C-3" أو "C-4" أو "C-5" بالترتيب.

(3) اضغط على " " لتأكيد الوضع.

(4) أدر المقبض لضبط وقت الطهي. الحد الأقصى لقيمة الوقت هو "95:00".

(5) اضغط على " " لبدء الطهي.

مخطط الشواية والطهي المختلط

فرن الميكروويف	الشاشة	الميكروويف	الشواية العلوية	الشواية السفلية	الحمل الحراري
1	G-1		●		
2	G-2		●	●	
3	G-3			●	
4	C-1	●	●		
5	C-2	●	●		
6	C-3	●	●	●	
7	C-4	●	●	●	
8	C-5	●	●		●

التشغيل

1. ضبط الساعة

(1) اضغط على " " مرة واحدة ثم ستُعرَض "00:00".

(2) أدر المقبض لضبط أرقام الساعة.

(3) اضغط على " " للتأكيد.

(4) أدر المقبض لضبط أرقام الدقائق.

(5) اضغط على " " للتأكيد. تم ضبط الساعة.

ملاحظات:

(1) الساعة معروضة بتنسيق 24 ساعة. إذا لم يتم ضبط الساعة، فلن تعمل عند تغذية الجهاز بالطاقة.

(2) لإعادة ضبط الساعة، يرجى تكرار الخطوة 1 إلى الخطوة 5.

2. ضبط مؤقت المطبخ

(1) اضغط على " " مرتين ثم ستُعرَض "00:00".

(2) أدر المقبض لضبط الوقت المطلوب. الحد الأقصى لقيمة الوقت هو "95:00".

(3) اضغط على " " للتأكيد. يبدأ المؤقت في العد التنازلي.

ملاحظة: مؤقت المطبخ مجرد مؤقت.

3. Microwave Cooking (الطهي بالميكروويف)

10 مستويات متاحة من القدرة.

القدرة	%100	%90	%80	%70	%60	%50	%40	%30	%20	%10
الشاشة	P100	P90	P80	P70	P60	P50	P40	P30	P20	P10

(1) اضغط على " " مرة واحدة ثم ستُعرَض "P100".

(2) اضغط على " " بشكل متكرر أو أدر المقبض لضبط مستوى القدرة.

10 مستويات متاحة من القدرة.

(3) اضغط على " " لتأكيد مستوى القدرة.

(4) أدر المقبض لضبط وقت الطهي. الحد الأقصى لقيمة الوقت هو "95:00".

(5) اضغط على " " لبدء الطهي.

لوحة التحكم

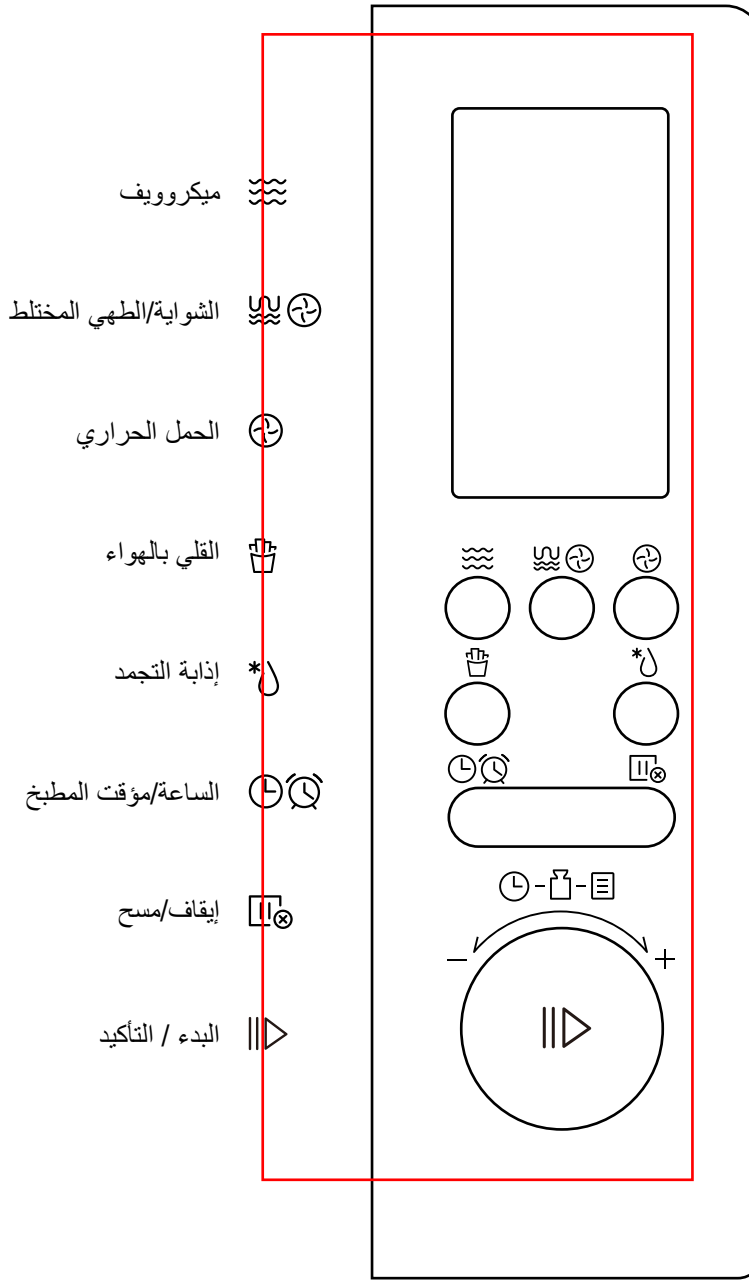
ميكروويف
الشواية/الطهي المختلط
الحمل الحراري
القلي بالهواء
إذابة التجمد
الساعة/مؤقت المطبخ
إيقاف/مسح
البدء / التأكيد

التركيب على سطح منضدة

أزل جميع مواد التعبئة والملحقات. افحص الفرن بحثًا عن أي تلف مثل الخدوش أو الباب المكسور. لا تقم بتركيب الفرن في حالة تلفه.

الخزانة: أزل أية طبقة واقية موجودة على سطح خزانة فرن الميكروويف.

لا تقم بإزالة غطاء موجه الموجات المتصل بتجويف الفرن لحماية المغنطرون.

التركيب

1. حدد سطحًا مستويًا يوفر مساحة مفتوحة كافية لفتحات السحب و/أو الطرد.

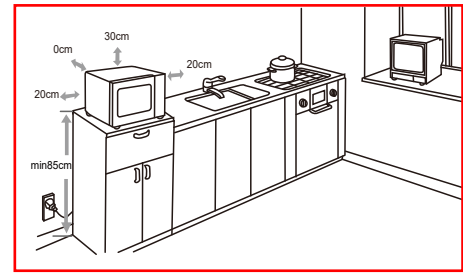

(1) الحد الأدنى لارتفاع التركيب هو 85 سم.

(2) يجب وضع السطح الخلفي للجهاز على الحائط.

اترك خلوصًا لا يقل عن 30 سم فوق الفرن، ويلزم وجود خلوص لا يقل عن 20 سم بين الفرن وأية جدران مجاورة.

(3) لا تقم بإزالة الأرجل من الجزء السفلي للفرن.

(4) يمكن أن يؤدي سد فتحات السحب و/ أو الطرد إلى تلف الفرن.

(5) ضع الفرن بعيدًا عن أجهزة الراديو والتلفزيون قدر الإمكان. قد يتسبب تشغيل فرن الميكروويف في حدوث تداخل مع استقبال الراديو أو التلفزيون.

2. قم بتوصيل قابس الفرن بمقبس منزلي قياسي. تأكد من أن الجهد والتردد بالشبكة هما نفس الجهد والتردد الواردين على ملصق التصنيف.

تحذير: لا تقم بتركيب فرن الميكروويف فوق بوتاجاز بفرن أو أي جهاز آخر منتج للحرارة. إذا تم تركيبه بالقرب من مصدر الحرارة أو فوقه، فقد يتلف فرن الميكروويف ويبطل الضمان.



قد تسخن الأسطح التي يمكن الوصول إليها أثناء التشغيل.

أسماء أجزاء الفرن وملحقاته

(في حالة وجود أية اختلافات بين الجهاز والصور الواردة في هذا الدليل، يسري المنتج.)

أخرج الفرن وجميع المواد من الكرتون وتجويف الفرن.
يتم توريد الفرن الخاص بك بالملحقات التالية:

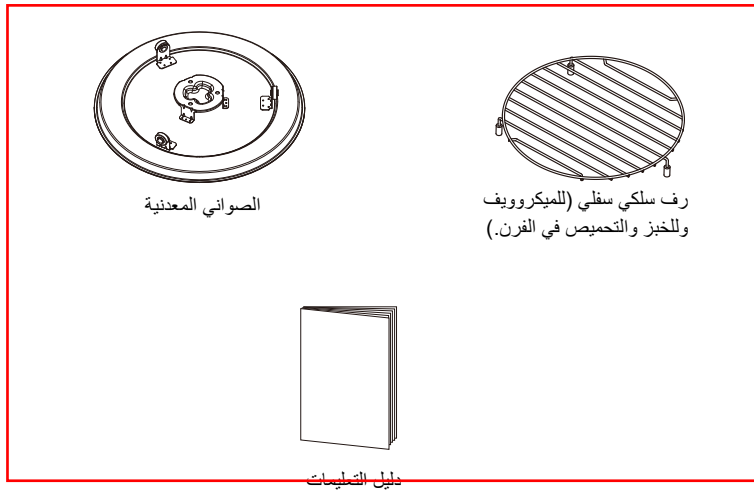

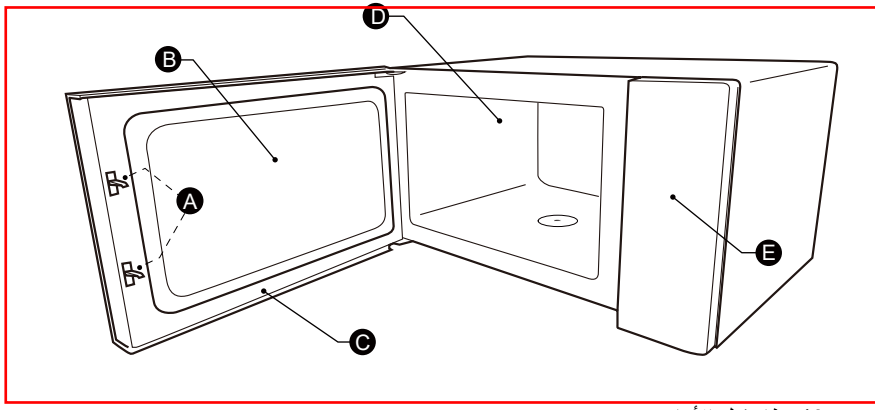

A) نظام قفل الأمان
B) نافذة المراقبة
C) مجموعة الباب
D) تجويف الفرن
E- لوحة التحكم

المواد التي يجوز استخدامها في فرن الميكروويف

الأواني	الملاحظات
صحن التحمير	اتبع تعليمات الشركة المصنعة. يجب أن يرتفع قاع طبق التحمير بمقدار 16/3 بوصة (5 مم) على الأقل فوق القرص الدوار. قد يؤدي الاستخدام غير الصحيح إلى كسر القرص الدوار.
أطباق الطعام الخزفية	فقط الأمن للميكروويف. اتبع تعليمات الشركة المصنعة. لا تستخدم الأطباق المتشققة أو المكسورة.
البرطمانات الزجاجية	أزل الغطاء دائمًا. يُستخدم فقط لتسخين الطعام حتى يصبح دافئاً فقط. معظم البرطمانات الزجاجية غير مقاومة للحرارة وقد تنكسر.
الأطباق الزجاجية	فقط الأطباق الزجاجية المخصصة للفرن المقاومة للحرارة. تأكد من عدم وجود زخرفة بمعدن. لا تستخدم الأطباق المتشققة أو المكسورة.
أكياس الطهي المخصصة للفرن	اتبع تعليمات الشركة المصنعة. لا تغلقها برباط معدني. اعمل شقوق للسماح للبخار بالتشتت.
الأطباق والأكواب الورقية	يُستخدم للطهي/التسخين لمدة قصيرة فقط. لا تترك الفرن دون مراقبة أثناء الطهي.
المناشف الورقية	تُستخدم لتغطية الطعام لإعادة التسخين وامتصاص الدهون. تُستخدم تحت المراقبة للطهي قصير المدة فقط.
ورق الزبدة	يُستخدم كغطاء لمنع التناثر أو كغلاف للتبخير.
البلاستيك	فقط الأمن للميكروويف. اتبع تعليمات الشركة المصنعة. يجب أن يحمل علامة "آمن للميكروويف". بعض الأواني البلاستيكية تصبح لينة، حيث يسخن الطعام بداخلها. يجب شق "أكياس الغليان" والأكياس البلاستيكية المغلقة بإحكام أو ثقبها أو تهويتها حسب توجيهات التعبئة.
الغلاف البلاستيكي	فقط الأمن للميكروويف. يُستخدم لتغطية الطعام أثناء الطهي للاحتفاظ بالرطوبة. لا تسمح للغلاف البلاستيكي بلمس الطعام.
مقاييس الحرارة	الآمنة للميكروويف فقط (مقاييس حرارة اللحوم والحلوى).
ورق الشمع	يُستخدم كغطاء لمنع التناثر والاحتفاظ بالرطوبة.

المواد التي يجب تجنبها في فرن الميكروويف

الأواني	الملاحظات
صينية ألومنيوم	قد تسبب حدوث قوس كهربائي. انقل الطعام إلى طبق آمن للميكروويف.
كرتون الطعام بمقبض معدني	قد تسبب حدوث قوس كهربائي. انقل الطعام إلى طبق آمن للميكروويف.
الأواني المعدنية أو المزخرفة بمعدن	يمنع المعدن الطعام من طاقة الميكروويف. قد تتسبب الزخارف المعدنية في حدوث قوس كهربائي.
أربطة معدنية ملتوية	قد تسبب حدوث قوس كهربائي وقد تسبب نشوب حريق في الفرن.
الأكياس الورقية	قد تسبب نشوب حريق في الفرن.
الرغوة البلاستيكية	قد تذوب الرغوة البلاستيكية أو تلوث السائل الموجود بداخلها عند تعرضها لدرجة حرارة عالية.
الخشب	سيجف الخشب عند استخدامه في فرن الميكروويف وقد ينقسم أو يتشقق.

الأواني

تنبيه

خطر الإصابة الشخصية
من الخطر على أي شخص آخر غير الشخص المختص تنفيذ أية عملية خدمة أو إصلاح تنطوي على إزالة غطاء يوفر الحماية من التعرض لطاقة الميكروويف.
راجع التعليمات حول "المواد التي يجوز استخدامها في فرن الميكروويف أو التي يجب تجنبها في فرن الميكروويف". قد توجد بعض الأواني غير المعدنية والتي تكون غير آمنة للاستخدام في الميكروويف. إذا ساورك الشك، يمكنك اختبار الوعاء المعني باتباع الإجراء الوارد أدناه.

اختبار الأواني:
1. املأ وعاء آمن للميكروويف بكوب واحد من الماء البارد (250 مل) وكذلك الوعاء المعني.
2. اطهي على أقصى طاقة لمدة 1 دقيقة.
3. المس الإناء بعناية. إذا كان الوعاء الفارغ دافئًا، فلا تستخدمه للطهي في الميكروويف.
4. لا تتجاوز وقت الطهي البالغ 1 دقيقة.

التنظيف

تأكد من فصل قابس الجهاز عن مصدر الطاقة.

1. نظِّف تجويف الفرن بعد الاستخدام بقطعة قماش مبللة قليلاً.
2. نظِّف الملحقات بالطريقة المعتادة بالماء المخلوط بالصابون.
3. يجب تنظيف إطار الباب ومانع التسرب والأجزاء المجاورة بعناية بقطعة قماش مبللة عندما تكون متسخة.
4. لا تستخدم المنظفات القاسية المسببة للتآكل أو الكاشطات المعدنية الحادة لتنظيف زجاج باب الفرن لأنها يمكن أن تخدش السطح، مما قد يؤدي إلى تحطم الزجاج.
5. نصيحة للتنظيف --- لتسهيل تنظيف جدران التجويف التي يمكن أن يلمسها الطعام المطهو: ضع نصف ليمونة في وعاء، وأضف 300 مل (1/2 باينت) من الماء وسخنه على نسبة 100% من طاقة الميكروويف لمدة 10 دقائق. امسح الفرن لتنظيفه باستخدام قطعة قماش ناعمة وجافة.

لتقليل خطر إصابة الأشخاص - تركيب التأريض

خطر

خطر الصعق الكهربائي
يمكن أن يسبب لمس بعض المكونات الداخلية إصابة شخصية خطيرة أو الوفاة. لا تقم بتفكيك هذا الجهاز.

تحذير

خطر الصعق الكهربائي
يمكن أن يؤدي الاستخدام غير السليم للتأريض إلى حدوث صعق كهربائي. لا تقم بتوصيل القابس بالمقبس حتى يتم تركيب الجهاز وتأريضه بشكل صحيح.
يجب تأريض هذا الجهاز. في حالة حدوث ماس كهربائي، يقلل التأريض من خطر حدوث صعق كهربائي من خلال توفير سلك تشتيت للتيار الكهربائي.
هذا الجهاز مجهز بكابل يحتوي على سلك تأريض مع قابس مؤرض. يجب توصيل القابس بمنفذ تم تركيبه وتأريضه بطريقة صحيحة.
استشر كهربائيًا مؤهلًا أو فني صيانة إذا لم تكن تعليمات التأريض مفهومة تمامًا أو إذا ساورك شك حول ما إذا كان الجهاز مؤرضًا بشكل صحيح.
إذا كان من الضروري استخدام كابل إطالة، فاستخدم فقط كابل إطالة مكون من 3 أسلاك.

1. يتم توريد كابل طاقة قصير لتقليل المخاطر الناتجة عن التشابك أو التعثر في الكابل الأطول.
2. في حالة استخدام مجموعة كابلات طويلة أو كابل إطالة:
   1) يجب أن يكون التصنيف الكهربائي المحدد لمجموعة الكابلات أو كابل الإطالة على الأقل بنفس مستوى التصنيف الكهربائي للجهاز.
   2) يجب أن يكون كابل الإطالة كابل مؤرض من النوع المكون من 3 أسلاك.
   3) يجب ترتيب الكابل الطويل بحيث لا يتدلى فوق سطح العمل أو سطح الطاولة بحيث يتمكن الأطفال من سحبه أو التعثر به عن غير قصد.

20. هذا الجهاز مصمم للاستخدام في المنزل والاستخدامات المماثلة مثل:
- مناطق مطابخ العاملين في المتاجر والمكاتب وبيئات العمل الأخرى؛
- من قِبل العملاء في الفنادق والموتيلات والبيئات السكنية الأخرى؛
- منازل المزارع؛
- أماكن المبيت والإفطار.

21. فرن الميكروويف مخصص لتسخين الطعام والمشروبات. قد يؤدي تجفيف الطعام أو الملابس وتسخين ألواح التسخين والنعال والإسفنج والقماش الرطب وما شابه إلى خطر الإصابة أو الاشتعال أو الحريق.
22. لا يُسمح باستخدام الأواني المعدنية للأغذية والمشروبات أثناء الطهي بالميكروويف.
23. يجب عدم تنظيف الجهاز بماكينة تنظيف بالبخار.
24. يتمثل الغرض من الجهاز في استخدامه بشكل مستقل.
25. يجب وضع السطح الخلفي للأجهزة على الحائط.
26. الأجهزة ليست مخصصة للاستخدام مع مؤقت خارجي أو نظام تحكم عن بُعد منفصل.
27. قد تكون درجة حرارة الأسطح التي يمكن الوصول إليها مرتفعةً عند تشغيل الجهاز.
28. تحذير: لا يجوز للأطفال استخدام الفرن عند تشغيله على الوضع المختلط إلا تحت إشراف الكبار بسبب درجات الحرارة المتولدة.

اقرأه بعناية واحتفظ به للرجوع إليها في المستقبل
للاستخدام المنزلي فقط
(غير مخصص للاستخدام التجاري)

تعليمات هامة للسلامة

تحذير

للحد من مخاطر الحريق أو الصعق الكهربائي أو إصابة الأشخاص أو التعرض لطاقة فرن الميكروويف المفرطة عند استخدام الجهاز، اتبع الاحتياطات الأساسية، شاملةً ما يلي:

1. اقرأ واتبع ما يلي: "الاحتياطات لتجنب التعرض المحتمل لطاقة الميكروويف المفرطة".
2. يمكن استخدام هذا الجهاز من قِبل الأطفال بدءًا من سن 8 سنوات فما فوق والأشخاص الذين يعانون من ضعف القدرات البدنية أو الحسية أو العقلية أو عدم الخبرة أو المعرفة شريطة توفير الإشراف والتوجيه لهم فيما يتعلق باستخدام الجهاز بطريقة آمنة وفهم المخاطر المتعلقة به. لا يجوز للأطفال اللعب بالجهاز. يجب ألا يتم تنظيف وصيانة الجهاز من قبل الأطفال دون إشراف.
3. حافظ على الجهاز وكابله بعيدًا عن متناول الأطفال الذين تقل أعمارهم عن 8 سنوات.
4. في حالة تلف سلك التيار الكهربي، يجب استبداله من قبل الشركة المُصنعة أو وكيل الصيانة التابع لها أو غيره من الأشخاص المؤهلين لتفادي التعرض للخطر.
5. تحذير: تأكد من إطفاء الجهاز قبل استبدال المصباح لتجنب احتمال الصعق الكهربائي.
6. تحذير: من الخطر على أي شخص آخر غير الشخص المختص تنفيذ أية عملية خدمة أو إصلاح تنطوي على إزالة غطاء يوفر الحماية من التعرض لطاقة الميكروويف.
7. تحذير: يجب عدم تسخين السوائل والأطعمة الأخرى في عبوات محكمة الغلق لأنها تكون عرضة للانفجار.
8. عند تسخين الطعام في عبوات بلاستيكية أو ورقية، راقب الفرن بسبب وجود احتمالية لاشتعالها.
9. استخدم فقط الأواني الملائمة للاستخدام في أفران الميكروويف.
10. في حالة انبعاث الدخان، أطفئ الجهاز أو فصله وأبقِ الباب مغلقًا من أجل كبت أي لهب.
11. يمكن أن يؤدي تسخين المشروبات في الميكروويف إلى تأخير الغليان الانفجاري، لذلك يجب توخي الحذر عند مناولة الوعاء.
12. يجب تقليب محتويات زجاجات الرضاعة وبرطمانات أغذية الأطفال أو رجها وفحص درجة الحرارة قبل الاستهلاك، لتجنب الحروق.
13. يجب عدم تسخين البيض في قشرته والبيض المسلوق الكامل في أفران الميكروويف لأنه قد ينفجر، حتى بعد انتهاء التسخين في الميكروويف.
14. يجب تنظيف الفرن بانتظام وإزالة أية رواسب غذائية.
15. قد يؤدي عدم الحفاظ على الفرن نظيفاً إلى تدهور حالة السطح، مما قد يؤثر سلباً على حياة الجهاز، كما قد يؤدي إلى وضع خطير.
16. يجب عدم تركيب الجهاز خلف باب زخرفي لتجنب ارتفاع حرارته. (لا ينطبق هذا على الأجهزة ذات الباب الزخرفي.)
17. استخدم فقط مسبار درجة الحرارة الموصى به لهذا الفرن. (للأفران المزودة بمرفق لاستخدام مسبار استشعار درجة الحرارة.)
18. لا يجوز وضع فرن الميكروويف في خزانة ما لم يتم اختباره في خزانة.
19. يجب تشغيل فرن الميكروويف مع فتح الباب الزخرفي. (للأفران ذات الباب الزخرفي.)

احتياطات لتجنب التعرض المحتمل لطاقة الموجات الدقيقة المفرطة

(a) لا تحاول تشغيل هذا الفرن والباب مفتوح لأن هذا يمكن أن يؤدي إلى التعرض الضار لطاقة الميكروويف. من المهم عدم كسر أقفال الأمان أو العبث بها.

(b) لا تضع أي جسم بين الوجه الأمامي للفرن والباب، ولا تسمح للأوساخ أو بقايا المنظفات بالتراكم على أسطح السد.

(c) تحذير: إذا تلف الباب أو سداداته، فلا يجوز تشغيل الفرن حتى يتم إصلاحه من قبل شخص مؤهل.

ملحق

إذا لم يتم الحفاظ على الجهاز في حالة جيدة من النظافة، يمكن أن يتدهور سطحه ويؤثر على عمر الجهاز ويؤدي إلى وضع خطير.

المواصفات

الطراز	MWO 279 DGCAN
الجهد/التردد المصنفان	220 فولت~ 50 هرتز
مدخلات الميكروويف	1450 واط
مخرجات الميكروويف	900 واط
الشواء	1500 واط
الحمل الحراري	2100 واط

OCEAN®

تعليمات

دليل إرشادات الاستخدام

الموديل: MWO 279 DGCAN

اقرأ هذه التعليمات بعناية قبل استخدام فرن الميكروويف، واحتفظ به بعناية.

إذا اتبعت التعليمات، فسيقدم لك الفرن خدمة جيدة لسنوات عديدة.

احتفظ بهذه التعليمات بعناية