FREEZER
INSTALLATION AND USE

CONGELATORE
INSTALLAZIONE ED USO

CONGÉLATEUR
INSTALLATION ET EMPLOI

CONGELADOR
INSTALACIÓN Y USO

مجمد
التثبيت والاستخدام

OCEAN®

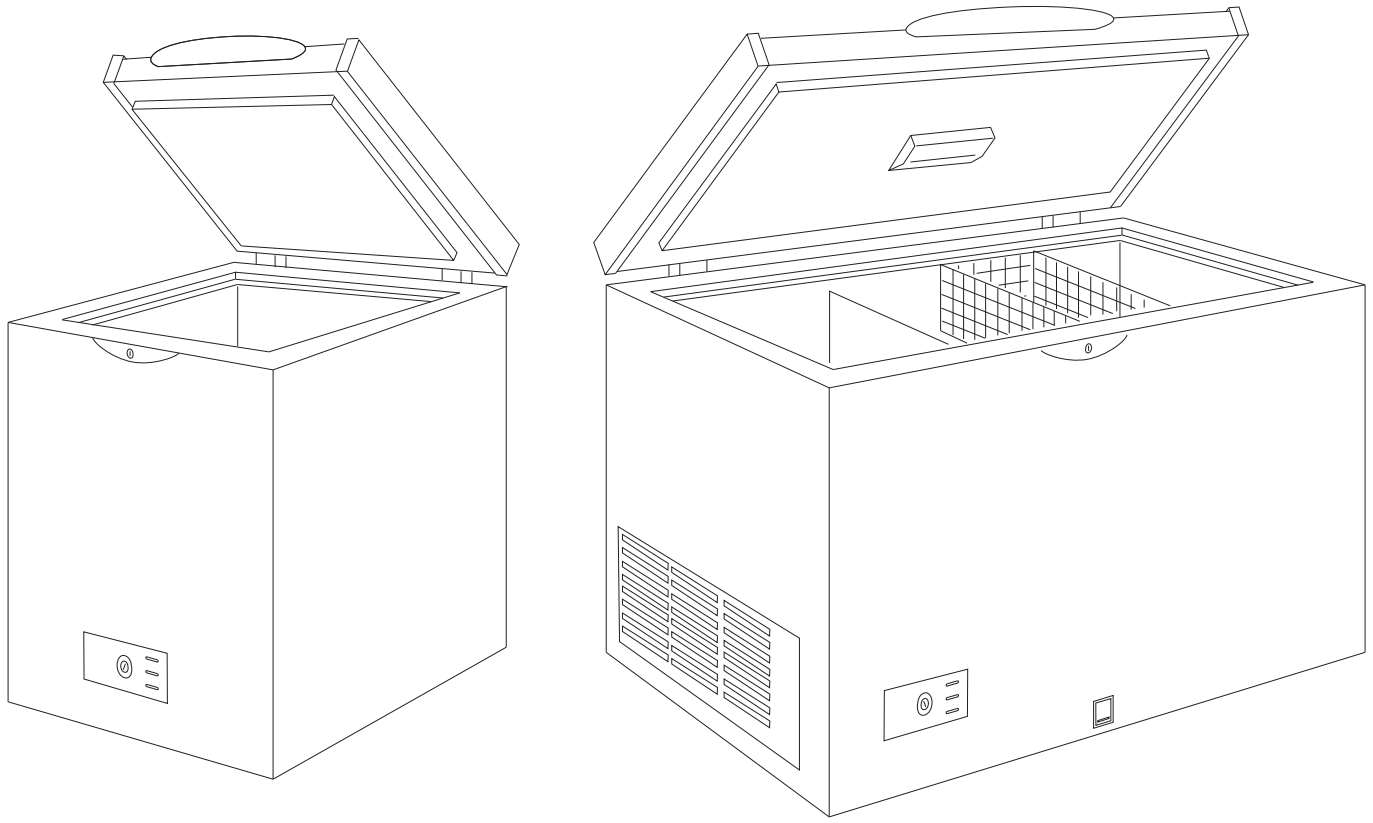

EN IT FR ES AR

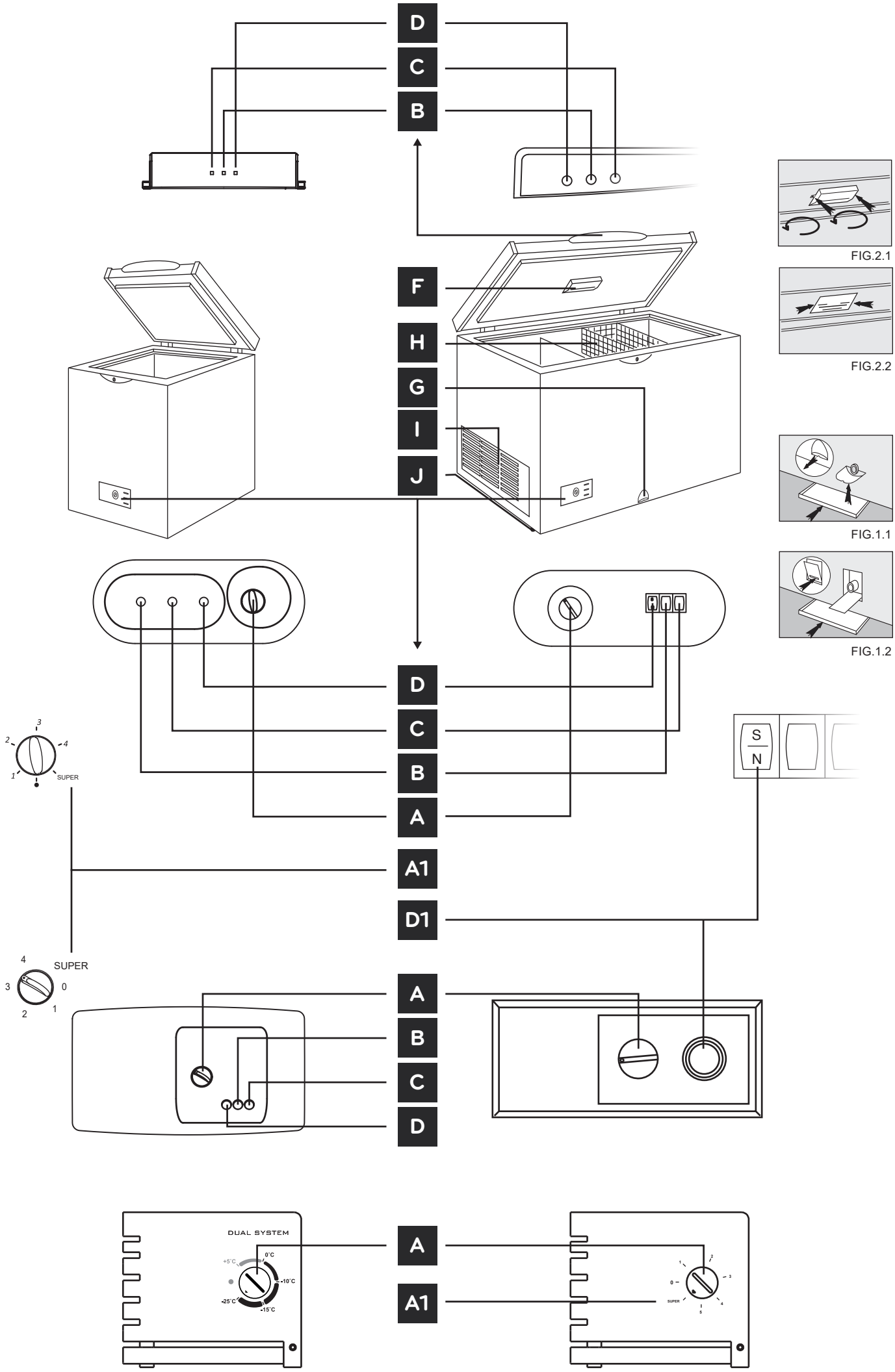
D
C
B
F
H
G
I
J
FIG.2.1
FIG.2.2
FIG.1.1
FIG.1.2
D
C
B
A
A1
D1
S
N
SUPER
A
B
C
D
DUAL SYSTEM
0°C
+5°C
-10°C
-25°C
-15°C
A
A1

SAFETY 2
DISPOSAL OF YOUR OLD APPLIANCE 3
ENVIRONMENT PROTECTION 3
FUSE REPLACEMENT 4
INSTALLATION 4
THE APPLIANCE 4
SETTING UP THE APPLIANCE 5
EFFICIENT USAGE OF THE APPLIANCE 5
ENERGY SAVING 6
MAINTAINING THE APPLIANCE 6
TROUBLESHOOTING 6
PRODUCT INFORMATION 7
CUSTOMER SERVICE 7
TECHNICAL DATA 7

SAFETY

ATTENTION

Read your manual carefully since it contains instructions which will ensure safe installation, use and maintenance of your appliance.

Your appliance is built to International safety standards (2014/35/EU).

It also meets the EC standards on the prevention and elimination of radio interference (2014/30/EU).

- Keep this manual as a reference for future use.
- The manufacturer reserves the right to modify the characteristics of the models without prior notice.
- Some models may not have all the accessories indicated.

Warning: this appliance must be earthed.

1. This appliance is designed to be used indoors and under no circumstances should it be installed outside, even if protected by a roof. Leaving the appliance exposed to the rain and weather is exceedingly dangerous.

2. Warning: This appliance can be used by children with age of 8 and above and people with physical, sensory or mental abilities reduced or lack of experience and knowledge, if have given proper supervision and training regarding the use of appliance in a safe way and understand the dangers involved.

Children should be supervised to ensure that they do not play with the appliance.

Cleanliness and maintenance to be carried out by the user should not be carried out by children without supervision.

3. Do not attempt to operate or handle this appliance when barefoot, or with wet hands or feet.

4. It is highly recommended that you do not operate this appliance by connecting it to the power supply with extensions or multiple socket plugs. If the appliance has been installed between two cabinets, make sure that the supply cord is not dangerously crimped or trapped beneath a heavy object.

5. Never pull the cable or the appliance to remove the plug from the socket; this is exceedingly dangerous.

6. Do not touch the internal cooling elements, especially if your hands are wet, since you could burn or hurt yourself. Do not place ice cubes straight from the freezer into your mouth as this may result in burns.

7. Before doing any cleaning, disconnect the appliance from the electricity (by pulling out the plug or turning off the general switch in your home).

8. Before disposing of your old appliance, remember to break or remove the lock as a safety measure to protect children who might lock themselves inside the appliance when playing. In addition, if the appliance is

a new one with a lock, keep the key out of the reach of small children.

9. If your appliance is not operating properly, read the chapter entitled, "**Troubleshooting**", which might help you resolve the problem. Do not attempt to repair the appliance by tampering with the internal components.

10. If the supply cord is damaged, it must be replaced by the manufacturer, its service agent or similarly qualified persons in order to avoid a hazard.

11. Warning: Do not use electric appliances inside the food storage compartments of the appliance, unless they are of the type recommended by the manufacturer.

12. Warning: Do not use mechanical devices or other means to accelerate the defrosting process, other than those recommended by the manufacturer.

13. Do not store explosive substances such as aerosol cans with a flammable propellant in this appliance.

14. This appliance is intended to be used in household and similar applications such as:

- staff kitchen areas in shops, offices and other working environments;
- farm houses and by clients in hotels, motels and other residential type environments;
-bed and breakfast type environments;
-catering and similar non-retail applications.

This appliance is only suitable for cooling / storing foods. It is not suitable for commercial use and/or for storing substances other than food. Such use will cause the guarantee of the appliance to be cancelled. The manufacturer will not be held responsible for any damages and or injuries arising out of the inappropriate use of the appliance.

15. Warning: Keep ventilation openings, in the appliance enclosure, clean and clear of obstruction.

16. The appliance must not be clean with steam.

17. Never touch the power cord/plug with wet hands. This may cause a short circuit or electric shock.

DISPOSAL OF YOUR OLD APPLIANCE

The symbol on the product or on its packaging indicates that this product should not be treated as normal household waste. This equipment has cyclopentane in the foam insulation, refrigerant gases in the circuit (like Isobutane R600a or similar) and electrical parts, such as light sources.

Your old appliance should be handed over to the authorized collection center for the recycling of electrical and electronic equipment. By ensuring this product is disposed of correctly, you will help prevent potential negative consequences for the environment and human health, which could otherwise be caused by inappropriate waste handling of this product.
For this operation, please contact your dealer or the Local Organisation in charge of waste disposal in accordance with the rules in force (WEEE).

Warning: Do not damage the refrigeration circuit.

WARNING: Before disposing of your appliance, disassemble the doors and remove gasket of door and shelves;
put the doors and shelves in a proper place, so as to prevent trapping of any child.

If your appliance is fitted with a lock, keep the key out of reach and not in the vicinity of the appliance to prevent children being entrapped. When disposing of an old Refrigerator (freezer), break off any old locks or latches as a safeguard.

ENVIRONMENT PROTECTION

Packaging materials protect your appliance from damage that may occur during transportation. The packaging materials are environmentally friendly as they are recyclable. The use of recycled material reduces raw material consumption and therefore decreases waste production.

Risk of fire, flammable materials.

FUSE REPLACEMENT

For UK Plug
If the mains lead of this appliance is fitted with a BS 1363A 13 amp fused plug, to change a fuse in this type of plug use an A.S.T.A. approved fuse to BS 1362 type and proceed as follows:
1. Remove the fuse cover and fuse.
2. Fit replacement 13A fuse into fuse cover.
3. Refit both into plug.
Important: The fuse cover must be refitted when changing a fuse and if the fuse cover is lost the plug must not be used until a correct replacement is fitted. Correct replacement is identified by the colour insert or the colour embossed in words on the base of the plug. Replacement fuse covers are available from your local electrical store.

Connection to a rewireable plug
If the fitted plug is not suitable for your socket outlet, it must be replaced by an authorized service agent or similarly qualified persons in order to avoid a hazard. The plug should be cut off and disposed of in order to avoid a possible shock hazard should it be inserted into a 13A socket elsewhere. A suitable alternative plug should then be fitted to the cable. The wires in this mains lead are coloured in accordance with the following code;
BLUE - neutral (“N”)
BROWN - live (“L”)
GREEN AND YELLOW - earth (“E”)
1. The GREEN AND YELLOW wire must be connected to the terminal in the plug which is marked with the letter “E” or by the Earth symbol or coloured green or green and yellow.
2. The BLUE wire must be connected to the terminal which is marked with the letter “N” or coloured black.
3. The BROWN wire must be connected to the terminal which is marked with the letter “L” or coloured BROWN or RED which is connected to the fuse.

INSTALLATION

To ensure that the appliance operates properly and to reduce energy consumption, it is important that the appliance is installed correctly.

Ventilation
The compressor and condenser generate heat and, therefore, need to be ventilated properly. Rooms with no ventilation are not suited for installation of the appliance. Therefore, it should be installed in a room with an opening (window or French window) that provide the appropriate amount of air re-circulation. It is also important to install it in a free humidity room.
During installation, make sure not to cover or obstruct the grates that allow for proper ventilation of the appliance. For proper ventilation of the appliance, leave a space of at least 10 cm, between the sides of the appliance and any adjacent cabinets/walls.

Away from heat
Avoid positioning the appliance in a place where it is directly exposed to sunlight or near an oven, cook top or the like.

Electrical and earth connection
The appliance should not be turned on right after transportation. Two hours is the advised time so that the oil from the motor-compressor gets back to its original position.
Before proceeding with the electrical connection, make sure that the voltage indicated on the rating plate, corresponds to the mains voltage in your home and that the socket is fitted with a standard earth wire, in accordance with safety standards. If the socket is not fitted with an earth wire, the manufacturer will not be held liability for any damages and or injuries arising out of the use of the appliance. Do not use multiple sockets or adapters. Position the appliance in such a way that you can access the socket where it is plugged in.

Electrical power
The electrical socket must be able to handle the maximum power load of the appliance, which is indicated on the rating plate located in the back of the appliance.

This refrigeration appliance is not designed to be used as an integrated appliance. It must be installed respecting the conditions indicated in the instruction manual.
To avoid a risk due to the instability of the appliance, you must follow up to all the instructions.

This appliance must be installed in a place compatible with its climatic class declared on the data label located on the back side of the appliance:

Symbol	Climatic Class	Minimum ambient temperature	Maximum ambient temperature
SN	Extended temperate	+10	+32ºC
N	Temperate	+16	+32ºC
ST	Subtropical	+16	+38ºC
T	Tropical	+16	+43ºC

THE APPLIANCE

A Temperature adjustment knob
By turning the knob from setting Min (1) to setting Max (4/5) allows adjusts the temperature inside the freezer.
For dual temperature appliances, the button can be set to cooler or freezer function, turning it between +5°C and -25°C.
A1 The fast freezing position *
The position Super, allows the compressor to function continuously in order to reach the necessary temperatures for the rapid freezing of fresh food. When the push button is not pressed, the freezer is functioning according to the thermostat regulation.
For optimal appliance performance, set the appliance to super freeze position 12 to 24 hours before you put the fresh food into the freezer. ”Super Freeze” mode should be deactivated after 24-48 hours in order to save energy.

B Warning Indicator * (red light)
When this red warning light comes on for a prolonged period of time, it means that the freezer is not functioning properly and the temperature is too high. This warning light may come on for a brief period when the lid is left open for an extended period of time (when the freezer is being loaded or unloaded).
C Power supply indicator (green light)
The green light will come on and stay on while the appliance is connected and is operating normally.
D Fast Freeze Indicator / Running Compressor Indicator * (Orange Light)
This yellow indicator light will come on when the temperature adjustment knob is turned to the Super position **A1** (if present). Models without "Super" function this light (if present) comes on while compressor is running.

F Internal light **
G Defrost water drain system *
H Basket *
I Ventilating grille *
J Wheels or feet *

* Not present in all models.
**This product contains a light source of energy efficiency class G (if present).

SETTING UP THE APPLIANCE

Before starting the appliance, follow the installation instructions (see "**Safety**" and "**Installation**").
Once the appliance has been connected to the power source, the green "**C**" and red "**B**" lights will turn on. Turn the temperature adjustment knob "**A"** to the fast freeze position **A1*** (Super setting) (the yellow **D** light will turn on) or to MAX position. When the red "**B**" light turns off, change the setting by turning the temperature adjustment knob "**A"**, from the fast freezing position **A1*** or MAX to the desired freezing temperature. At this point the freezer can be used.

NOTICE: use average temperature settings to ensure optimum performance and to save energy.
If, after closing the lid of the appliance, you cannot open the lid again, wait two to three minutes for the pressure to stabilize and become easy to open again.

*Some models may not have all the functions described.

The instructions presented in the internal cover / conservation period (months) are only applicable to ≤ -18 ° C / frozen food and three-star storage temperature.

Conservation temperatures (ºC)	
Fresh food Conservation	0 ≤ +8
Chill	-3 ≤ +3
3-star	≤ -18
2-star	≤ -12
1-star	≤ -6

•Two-star frozen-food compartments are suitable for storing pre-frozen food, storing or making ice-cream and making ice cubes.
•One-, two- and three-star compartments are NOT suitable for the freezing of fresh food.

EFFICIENT USAGE OF THE APPLIANCE

Tips on freezing
Remember that you should never refreeze products you have allowed to thaw, even if only partially. Once thawed, cook the food, then either eat (within 24 hours) or refreeze it.
Allow warm food and drinks to cool before placing them inside the appliance

Tips on packaging
For the best storage and thawing, remember to freeze small portions. This will ensure rapid and uniform freezing.
Mark package with a description of the contents and the date it was frozen. Never freeze more food than that allowed by the maximum freezing capacity, indicated on the data plate which is located on the back of the freezer.
To freeze food, make sure that the red light "B" is off. Then place the food to be frozen into the freezer, making sure that it is placed, to the furthest extent possible, in direct contact with the side walls of the deepest part of the freezer and not in contact with food that has already been frozen. Proper storage depends on the speed at which the food is frozen.
Avoid opening the freezer lid during the freezing process. Placing substantial amounts of fresh food in the appliance may temporarily raise the temperature within the freezer (the red light "B" may turn on). Since this is a temporary situation, it will not compromise the storage of the food that has already been frozen. Attention: Do not forget to change the temperature setting if you want to avoid useless wastes of energy.
In the case of power failure or breakdown, do not open the freezer lid. This will help maintain the temperature inside the freezer, ensuring that the goods are conserved for at least 20 hours.
Do not place full bottles in the freezer because liquids increase in volume when they freeze and this could cause the bottles to burst.

Tips on storage
For best storage of fresh-frozen and frozen foods, do not set the thermostat knob below Min, regardless of the ambient temperature of the room where the freezer is installed.
For ambient temperatures of up to 25°- 27°C, the thermostat knob should be set between 1 and 2, while for temperatures up to 32°C the setting should be between 2 and 3.
Follow the instructions on the packages of frozen foods scrupulously. If none are provided, do not store the food for more than 3 months from the date of purchase.
When purchasing frozen food, make sure that they have been stored at the proper temperature and that the package is properly sealed. When purchasing frozen foods, it is best to transport them in appropriate containers to keep them cold and then place them in the freezer immediately.
If the package is damp on the outside or is abnormally swollen, it is likely that the package was stored at an inadequate temperature and the food has deteriorated.
The following charts provide general recommended storage times (from date of purchase or storage of fresh food into the freezer) for various food products stored under optimum conditions:

FOODSTUFF	CONSERVATION TIME IN MONTHS
Seafood	2 / 3
Fish	2 / 3
Poultry	2 / 3
Cheese / Dairy products	4 / 6
Bread / Bakery products	4 / 6
Confectionery products	4 / 6
Meat	4 / 8
Fruits / Vegetables	1 / 1
Beef	8 / 12

Setting the thermostat to warmer values than those indicated in the table in the chapter "Setting up the appliance", or installing it in unsuitable conditions, may compromise the preservation of food.

ENERGY SAVING

Install the appliance correctly
This means that the appliance should be installed away from sources of heat or direct sunlight, in a well-ventilated room.

Correct temperature settings
Set the freezer temperature knob to one of the medium settings. Very low temperatures will not only consume a great deal of energy, but will neither improve nor lengthen the storage life of the food.

Shut the lid
Open your appliance only when strictly necessary – every time you open the lid most of the cold air will be lost. In order to restore the correct temperature, the motor will have to run and consume energy.

Check the lid seals
Keep the seals clean and pliable so that they fit closely against the lid to ensure that no cold air is lost.
Avoid frost build-up
Remember to check the sides of the freezer for frost. When the frost becomes too thick, defrost the freezer immediately (See, "**Maintaining the Appliance**").

MAINTAINING THE APPLIANCE

Before doing any cleaning, disconnect the appliance from the electricity (by pulling out the plug or turning off the general switch in your home).

Defrosting
WARNING: do not damage the refrigeration circuit.
It is a good idea to remove the frost build up from the inside of the appliance from time to time.
Make sure not to use pointed metal objects to do so, as this could result in piercing the refrigeration circuits, causing irreparable damage to the appliance. Use a not-pointed tool in plastic material.
To defrost the freezer completely (which should be done once or twice a year), disconnect the appliance from the power supply and leave the lid open until all the frost has melted.
The freezer is equipped with a system to drain the water from the defrosting procedure. Simply, place a container in the position indicated in Fig 1.1 or Fig 1.2. To speed up defrosting, one or more pots of warm water can be placed inside the appliance.
While defrosting the freezer, it is a good idea to wrap the food taken from the freezer in several layers of paper and place it in a cool place. Since the temperature of the frozen food will inevitably rise, it is best to consume it quickly as its storage life will have been shortened.

Cleaning and Maintenance
The inside of the freezer should be cleaned on a periodic basis after it has been defrosted. Only use a water and bicarbonate solution to clean the appliance.
Do not use abrasive cleaning products, detergents or soap. After the inside has been cleaned, rinse well with clean water and dry carefully. Once the appliance has been cleaned, turn on the appliance, following the instructions in "**Setting Up Your Appliance**".

Replace / removal light source (if present)*
This product uses a LED lamp which can be replaced by the user
1. Before carrying out the LED replacement always disconnect the mains supply.
2. Remove the lamp cover situated on the inside wall of the lid by pushing the ends of the cover indicated in figures Fig 2.1 or Fig 2.2.
3. Remove the old LED by unscrewing it in an anti-clockwise direction.
4. Replace with a new similar LED light by screwing it in a clockwise direction making sure that it is secure in the light holder.
5. Refit the light cover and re-connect your appliance to the mains supply and switch on.

This product contains a light source of energy efficiency class G (if present).

When not in use
Should the unit not be used for a long period of time (for example during the summer holidays), disconnect the plug from the mains and leave the lid open to avoid the formation of mould and unpleasant odours after completing the defrosting and cleaning operations.

Function-relevant genuine spare parts *
The Function-relevant spare parts are available to end users: for a period of 7 years - door handles, hinges, trays and baskets; and for a period of 10 years - door seals.
To order replacement parts, contact Customer Service.

This appliance is not intended to be used as a built-in appliance.

* Only applies to European countries.

TROUBLESHOOTING

The green light is off
Check if:
• There is power to the unit;
• The main power switch to the house is on.

The red alarm light is always on
Check if:
• The lid is closed properly and the seal is still OK;
• The lid is being opened too often;
• The temperature knob is on the right setting;
• There is too much frost build-up.

The motor runs constantly
Check if:
• The lid is closed properly and the seal is still OK;
• The lid is being opened too often;
• In the internal surfaces there is too much ice;
• The thermostat is on the right setting;
• The outside temperature is too high.

The appliance makes too much noise
Check if:
• The freezer is levelled;
• The appliance has been installed between cabinets that vibrate and make noise;

• It is the noise made by the refrigerant, which occurs even when the compressor is off (this is not a defect).

If after the checks the appliance still does not operate or the problem persists, call the nearest Service Centre, communicating: type of malfunction, appliance model (**Mod.**) and Serial Number (**SN**). This information can be found on the data plate located on the back of the appliance.

Never call on unauthorized technicians and always refuse spare parts which are not originals.

Do not disassemble the appliance and attempt to repair it yourself. Repairs carried out by inexperienced persons may cause injury or serious malfunctioning.

PRODUCT INFORMATION

MODEL	L (mm)	P (mm)	H (mm)	E (mm)	F (mm)
NJ 14 series	550	650	850	100	100
NJ 16 series	610	650	850	100	100
NJ 25 series	830	660	860	100	100
NJ 31 series	890	690	860	100	100
NJ 40 series	1090	690	860	100	100
NJ 51 series	1320	690	860	100	100
NJ 55 series	1510	690	860	100	100
NJ 60 series	1600	660	860	100	100
NJ 65 series	1700	690	860	100	100
NJ 70 series	1570	751	1027	100	100

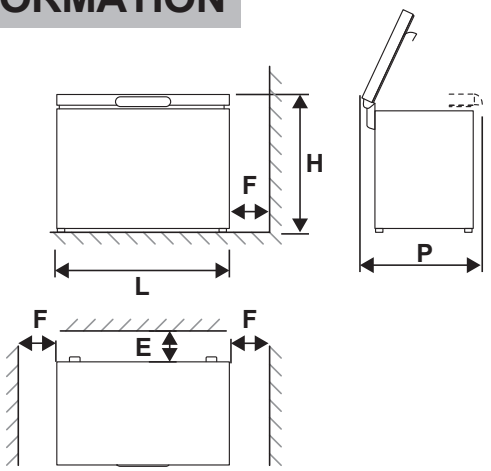

CUSTOMER SERVICE

You can solve many problems yourself by consulting the information on troubleshooting. If this is not the case and you are unable to rectify faults on the appliance yourself or if your appliance needs to be repaired, contact Customer Service.
For safety reasons repairs to the appliance should only be carried out by trained specialist staff. The warranty claim becomes void if repairs or interventions have been carried out by persons not authorised by us for that purpose or if our appliances have been fitted with spare, supplementary or accessory parts that were not genuine parts and then resulted in a defect.
Function-relevant genuine spare parts according to the corresponding Eco-design Order can be obtained from Customer Service for a period for a period of no less than 7 years, from the date on which your appliance was placed on the market within the European Economic Area. To request them simply contact Customer Service indicating the desired part and providing the reference and serial number of the appliance found on the data label located on the back side of the appliance.
Some spare parts are reserved for assembly by accredited professionals and cannot be sold to third parties.

WARRANTY*
The minimum duration of the warranty (manufacturer's warranty for private consumers) in the European Economic Area is **2 years** according to the terms of warranty applicable locally.

The warranty will not apply in case of:
- Normal wear and tear
- Incorrect use, like overloading of the appliance, use of non-approved accessories, false placement or storage, improper connection or installation
- Use of force, damage caused by external influences
- Damage caused by non-observance of the user manual or wrong treatment or operation, connection to an unsuitable mains supply or non-compliance with the installation instructions
- Partially or completely dismantled appliances

Detailed information about the warranty period and terms of warranty in your country are available from Customer Service or your dealer.
* Only applies to countries in the European Economic Area. For countries outside EU, please check locally (local store where your purchase was made) if and how guarantee applies.

TECHNICAL DATA

Technical information can be found on the technical data label on the back side of the appliance and on the energy data label [1].
The QR code on the energy label, supplied with the appliance, provides a web link to information related to the appliance's performance in the EU EPREL database[1].
To find the product data in the European database (EPREL)[1], simply read the QR code at the top right of the energy label[1], provided with the appliance, and the link to the application will open.
Keep the energy label1 for reference along with the user manual and all other documents provided with this appliance.
You can also find the same information on EPREL using the link https://eprel.ec.europa.eu1 and the model name and product number found on the appliance's name plate.
See the link www.theenergylabel.eu * for detailed information about the energy label.

[1] Only applies to countries in the European Economic Area

NORME DI SICUREZZA 8
SMALTIMENTO DI UN VECCHIO APPARECCHIO FUORI USO 9
SALVAGUARDIA DELL'AMBIENTE 10
INSTALLAZIONE 10
DESCRIZIONE DEL PRODOTTO 10
AVVIO DELL'APPARECCHIO 11
UTILIZZO EFFICIENTE DELL'APPARECCHIO 11
CONSIGLI PER IL RISPARMIO ENERGETICO 12
PULIZIA E MANUTENZIONE 12
RISOLUZIONE DEI PROBLEMI 12
INFORMAZIONI SUI PRODOTTI 13
ASSISTENZA TECNICA 13
DATI TECNICI 13

NORME DI SICUREZZA

ATTENZIONE
Leggere attentamente le avvertenze contenute nel presente libretto in quanto forniscono importanti indicazioni riguardanti la sicurezza di installazione, d'uso e di manutenzione.
Questa apparecchiatura è conforme alle seguenti Direttive Comunitarie:
- Standard di sicurezza internazionali in accordo con la Direttiva 2014/35/UE (Basse Tensioni o LVD);
- Direttiva 2014/30/UE (Compatibilità Elettromagnetica o EMC) relativa alla prevenzione delle interferenze elettromagnetiche;
- Conservare questo libretto istruzioni per farvi riferimento anche in futuro;
- Il costruttore si riserva il diritto di modificare le caratteristiche dei modelli senza preavviso;
- Alcuni modelli possono non disporre della totalità degli accessori indicati;

Avvertenza: Questo apparecchio deve essere collegato a terra.

1. Questo apparecchio non va installato all'aperto, nemmeno se lo spazio è riparato da una tettoia; è molto pericoloso lasciarlo esposto alla pioggia e ai temporali.
2. ATTENZIONE: Questo apparecchio può essere utilizzato da bambini di età non inferiore ad 8 anni e da persone con ridotte capacità fisiche, sensoriali o mentali o con esperienza e conoscenze insufficienti, purché attentamente sorvegliate o istruite su come utilizzare in modo sicuro l'apparecchio e sui pericoli che ciò comporta.
Assicurarsi che i bambini non giochino con l'apparecchio. Pulizia e **manutenzione da parte dell'utente** non devono essere eseguite da bambini se non sottoposti a sorveglianza
3. Non toccare né manovrare mai l'apparecchio a piedi nudi o con le mani o piedi bagnati.
4. Non utilizzare cavi di prolunga, prese multiple o adattatori. Se il congelatore è installato tra due mobili, controllare che il cavo non subisca piegature o compressioni pericolose.
5. Non tirare mai il cavo né il congelatore per staccare la spina dalla presa a muro: è molto pericoloso.
6. Non toccare le parti interne raffreddanti - soprattutto con le mani bagnate – per evitare ferite o scottature. Non mettere in bocca cubetti di ghiaccio o ghiaccioli appena estratti dall'apparecchio – pericolo di ustione da freddo.
7. Per evitare rischi di folgorazione, prima di procedere a qualsiasi operazione di pulizia, assicurarsi che l'apparecchio sia spento e scollegato dalla rete di alimentazione elettrica (disinserendo la spina o l'interruttore generale dell'appartamento).
8. Prima di far ritirare il vecchio congelatore, mettere fuori uso

l'eventuale serratura per evitare che i bambini, giocando, possano rimanere chiusi dentro l'apparecchio. Se il vostro nuovo apparecchio è provvisto di serratura, tenere la chiave fuori dalla portata dei bambini piccoli.

9. In caso di guasto, prima di chiamare il servizio-assistenza, controllare al capitolo "**Risoluzione dei problemi**" per verificare se è possibile eliminare l'eventuale inconveniente. Non tentare di riparare il guasto, cercando di accedere alle parti interne.

10. Se il cavo di alimentazione è danneggiato, esso deve essere sostituito dal costruttore o dal suo servizio assistenza tecnica, in modo da prevenire ogni rischio di danno o ferita.

11. ATTENZIONE: Non usare apparecchi elettrici all'interno dello scomparto congelatore, se questi non sono del tipo raccomandato dal costruttore.

12. ATTENZIONE Non utilizzare dispositivi meccanici o altri mezzi per accelerare il processo di sbrinamento, diversi da quelli raccomandati dal costruttore.

13. Non conservare sostanze esplosive, come bombolette spray con propellente infiammabile in questo apparecchio.

14. Questo apparecchio è destinato all'uso in applicazioni domestiche e simili come:

- Zone cucina per il personale di negozi, uffici e altri ambienti di lavoro;
- Case vacanze, fattorie e zone ad uso degli ospiti di alberghi, motel e altre strutture ricettive;
- Bed and breakfast (Pernottamento e prima colazione);
- Catering e applicazioni simili che non siano esercizi commerciali al dettaglio.

Questo apparecchio è destinato alla conservazione o congelazione degli alimenti. Non è destinato all'uso professionale né alla conservazione di sostanze diverse dagli alimenti. Un tale utilizzo rende nulla la garanzia sul prodotto. Il fabbricante declina qualsiasi responsabilità per danni o ferite che derivino dalla mancata osservanza delle presenti istruzioni di sicurezza o da usi impropri dell'apparecchio.

15. ATTENZIONE: Mantenere pulite e libere da ostruzioni le aperture di ventilazione nello spazio circostante l'apparecchio.

16. Questo apparecchio non deve essere pulito utilizzando pulitrici a getto di vapore.

17. Non toccare mai il cavo di alimentazione o la spina con le mani bagnate. Questo potrebbe provocare un corto circuito o lesioni da folgorazione.

SMALTIMENTO DI UN VECCHIO APPARECCHIO FUORI USO

Il simbolo sul prodotto o sul suo imballaggio indica che il prodotto non deve essere trattato come un rifiuto domestico normale

Questo apparecchio contenente ciclopentano nell'isolamento in schiuma, gas refrigeranti nel circuito (come Isobutano R600a o simili) e parti elettriche, come le fonti di luce.

Il prodotto deve essere portato nel centro di raccolta appropriato per il riciclaggio di apparecchiature elettriche ed elettroniche. Smaltendo in modo corretto il prodotto si contribuisce a prevenire potenziali conseguenze negative per l'ambiente e per la salute umana che potrebbero verificarsi a causa di un inadeguato smaltimento del prodotto. Per questa operazione rivolgersi al negoziante o all'Ente Locale preposto allo smaltimento dei rifiuti in accordo con le normative RAEE vigenti.

⚠ **ATTENZIONE: Non danneggiare il circuito refrigerante**

⚠ **ATTENZIONE:** Prima di buttare un vecchio apparecchio, smontarne le porte e rimuovere le guarnizioni riponendole in luogo sicuro per evitare che i bambini possano restarvi intrappolati.

⚠ Se l'apparecchio è provvisto di serratura, tenere la chiave fuori dalla portata dei bambini e lontano dall'apparecchio stesso per evitare che ci rimangano intrappolati. Prima di smaltire un vecchio apparecchio, romperne le serrature per sicurezza.

SALVAGUARDIA DELL'AMBIENTE

I materiali di imballo proteggono l'apparecchio dai danni che potrebbero essergli provocati con il trasporto. Gli imballaggi sono ecocompatibili e sono riciclabili. L'utilizzo di materiali riciclabili riduce il consumo di materie prime e contribuisce a ridurre la produzione di materiale di scarto.

Rischio di incendio, materiale infiammabile

INSTALLAZIONE

Per garantire un buon funzionamento e ridurre il consumo di elettricità è importante che l'installazione sia eseguita correttamente.

L'aerazione
Il compressore ed il condensatore emettono calore e richiedono perciò una buona aerazione. Gli ambienti con scarsa ventilazione non sono adatti all'installazione di questo apparecchio, che deve invece essere installato in un ambiente servito da un'apertura (finestra o portafinestra) che assicuri il necessario ricambio dell'aria. È inoltre importante installare l'apparecchio in una stanza priva di umidità.
Durante l'installazione, fare attenzione a non coprire od ostruire le griglie che permettono la buona ventilazione dell'apparecchio.
Per una buona aerazione dell'apparecchio occorre lasciare una distanza di almeno 10 cm tra le fiancate ed eventuali mobili/pareti laterali.

Lontano dal calore
Evitare di posizionare l'apparecchio in un luogo direttamente esposto alla luce solare, accanto alla cucina elettrica o al forno o similari.

Collegamento elettrico e messa a terra
Dopo il trasporto, attendere almeno due ore prima di collegare l'apparecchio alla rete elettrica per dar modo all'olio del motore di tornare nella sua posizione originale
Prima di procedere al collegamento elettrico, controllate che il voltaggio indicato sulla targhetta dati, che si trova nella parte posteriore del congelatore, corrisponda a quello del vostro impianto di casa, e che la presa sia dotata di una regolare messa a terra, come prescrive la legge sulla sicurezza degli impianti. Se manca la messa a terra, la Casa Costruttrice declina ogni responsabilità per danni o ferite derivanti dall'utilizzo dell'apparecchio. Non usare prese multiple o adattatori.
Posizionare l'apparecchio in modo che la presa a cui è collegato sia accessibile.

Potenza elettrica
La presa elettrica deve essere in grado di sopportare il carico massimo di potenza dell'apparecchio, indicata sulla targhetta dati posta sul retro del congelatore.

Questo congelatore non è destinato ad essere utilizzato come apparecchio integrato. Esso deve essere installato nel rispetto delle indicazioni contenute in questo libretto istruzioni.
Per evitare pericoli dovuti all'instabilità dell'apparecchio, posizionarlo o fissarlo attenendosi alle istruzioni del produttore.

L'apparecchio è predisposto per operare in ambienti la cui temperatura sia compresa nei seguenti intervalli, a seconda della classe climatica riportata sulla targhetta dati sul retro del congelatore:

Simbolo	Classe climatica	Temperatura ambiente minima consentita	Temperatura ambiente massima consentita
SN	Extended temperate	+10	+32ºC
N	Temperate	+16	+32ºC
ST	Subtropical	+16	+38ºC
T	Tropical	+16	+43ºC

DESCRIZIONE DEL PRODOTTO

A Manopola per la regolazione della temperatura
Ruotare la manopola del termostato per regolare la temperatura all'interno del congelatore da Min (1) a Max (4/5).
Per modelli con doppia regolazione della temperatura DUAL SYSTEM, è possibile utilizzare l'apparecchio come cooler (temperatura positiva) o congelatore (temperatura negativa), ruotando la manopola della temperatura tra +5°C e -25°C.
A1 Interruttore di congelamento rapido *
(se presente) Posizionato in "Super" permette il funzionamento continuo del compressore per raggiungere le basse temperature necessarie al congelamento rapido delle derrate fresche. Se il tasto non è premuto, il congelatore funziona secondo la regolazione del termostato.
Per una resa ottimale, posizionare l'interruttore in posizione "Super" di congelazione rapida tra le 12 e le 24 ore prima di mettere le derrate fresche nel congelatore. La funzione "Super" deve essere disattivata dopo 24-48 ore al fine di evitare sprechi di energia.
B Spia di allarme * (spia rossa)
Quando questa spia rossa si accende e resta accesa per un tempo prolungato, significa che il congelatore non funziona bene e che la temperatura al suo interno è troppo elevata. Tale spia può accendersi per un breve periodo quando si tiene la porta aperta per un tempo prolungato (in fase di caricamento o prelievo di alimenti).
C Spia di collegamento alla rete elettrica (spia verde)
La spia verde si accende e resta accesa durante il regolare funzionamento dell'apparecchio.
D Spia di congelazione rapida / Spia di funzionamento del compressore * (Spia Gialla)
Questa spia gialla si illumina quando l'interruttore è in posizione "**A1** " di congelazione rapida o Super (se presente). Per i modelli privi di funzione "Super", questa spia (se presente) indica che il compressore è in funzione.
F Luce interna **
G Sistema per l'eliminazione dell'acqua di sbrinamento *
H Cestello *
I Griglia di ventilazione *
J Piedini di appoggio o ruote *

* Non presente su tutti i modelli.
****Questo prodotto contiene una sorgente luminosa di classe di efficienza energetica G (se presente).**

AVVIO DELL'APPARECCHIO

Prima di accendere il congelatore, seguire le istruzioni di installazione (vedere "**Norme di sicurezza**" e "**Installazione**")

Una volta connesso l'apparecchio alla rete di alimentazione elettrica, le spie verde "**C**" e rossa "**B**" si accendono. Posizionare l'interruttore A ruotandolo in posizione MAX o in posizione **A1** (Super o congelazione rapida – la spia gialla **D** accesa).
Quando la spia rossa **B** si spegne, ruotare l'interruttore **A** dalla posizione MAX o Super alla posizione normale di conservazione alla temperatura desiderata. A questo punto il congelatore può essere utilizzato.

ATTENZIONE: Per un funzionamento ottimale ed economico ricordatevi di porre la manopola per la regolazione della temperatura su una posizione media.

Se una volta chiuso il coperchio dell'apparecchio non si riesce più ad aprirlo, aspettare due o tre minuti in modo che la pressione all'interno si stabilizzi e che sia nuovamente possibile aprirlo con facilità.

* Alcuni modelli possono non avere tutte le funzioni descritte.

Le istruzioni presenti all'interno del coperchio / periodo di conservazione (in mesi) sono applicabili solo a temperature interne ≤ -18 ° C / alimenti congelati e temperatura di conservazione a tre stelle.

Temperature di conservazione (ºC)	
Alimenti freschi	0 ≤ +8
Raffreddamento	-3 ≤ +3
3-stella	≤ -18
2-stella	≤ -12
1-stella	≤ -6

• I compartimenti a 2 stelle sono adatti alla conservazione di cibo pre-congelato (massimo un mese), per la conservazione del gelato o per fare cubetti di ghiaccio.
• I compartimenti a 1-, 2- e 3- stelle NON sono adatti alla congelazione di alimenti freschi.

UTILIZZO EFFICIENTE DELL'APPARECCHIO

Consigli sulla congelazione degli alimenti freschi
Un alimento scongelato, anche solo parzialmente, non deve mai essere ricongelato: va cotto e consumato entro 24 ore oppure cotto e poi ricongelato.
NON introdurre alimenti caldi nel congelatore, ma lasciarli raffreddare a temperatura ambiente prima di riporli nel congelatore.

Consigli su come suddividere gli alimenti
Suddividere il cibo in piccole porzioni per consentire un congelamento rapido e completo e per scongelare in seguito solo la quantità necessaria.
Si consiglia di riportare la data di congelamento e la descrizione del contenuto su ogni singolo pacchetto per tenere traccia del tempo di conservazione.
Non congelare mai una quantità di alimenti superiore alla capacità massima di congelamento dell'apparecchio. La quantità massima di cibo che può essere congelata in 24 h è riportata sulla targhetta dati sul retro del congelatore.
Prima di introdurre nell'apparecchio alimenti da congelare, assicurarsi che la spia rossa B sia spenta.
Riporre gli alimenti freschi da congelare mettendoli il più possibile a contatto col le pareti o il fondo della cella.
Non lasciare che cibo fresco non congelato entri in contatto con quello già congelato, per evitare un aumento della temperatura in quest'ultimo;
Una buona conservazione dipende dalla rapidità con cui gli alimenti vengono congelati.
Evitare di aprire il congelatore durante il processo di congelazione.
Introdurre alimenti freschi da congelare in grandi quantità può causare la temporanea risalita della temperatura all'interno del congelatore (la spia rossa B potrebbe accendersi). Questa è una condizione transitoria che non compromette la conservazione degli alimenti già stivati. Attenzione: Ricordarsi di cambiare l'impostazione della temperatura al termine della congelazione (24 ore) per evitare un inutile spreco di energia.
In caso di guasto o di interruzione della corrente elettrica, non aprire la porta del congelatore. Questo aiuterà a mantenere il più possibile la temperatura all'interno del congelatore, assicurando una conservazione degli alimenti senza alterazioni per circa 20 ore.
Non riporre bottiglie piene nel congelatore per evitare che scoppino, in quanto i liquidi congelandosi aumentano di volume.

Consigli sulla conservazione degli alimenti
Per ottenere una buona conservazione di alimenti surgelati o di cibi congelati non posizionare mai l'indice della manopola del termostato al di sotto di 1 o MIN, qualunque sia la temperatura ambiente in cui si trovi l'apparecchio. Per temperature ambiente fino a 25°-27°C la manopola della temperatura va impostata tra 1 e 2, mentre per temperature ambiente fino a 32°C va impostata tra 2 e 3.
Osservare sempre scrupolosamente le istruzioni riportate sulle confezioni dei cibi surgelati e in assenza di esse non conservare per più di 3 mesi dalla data di acquisto.
All'acquisto di prodotti surgelati occorre sincerarsi che gli stessi siano conservati a temperatura adeguata e che l'involucro sia intatto. Per mantenere inalterata la qualità del cibo surgelato è opportuno trasportarlo in appositi contenitori e riporlo al più presto all'interno dell'apparecchio.
Qualora una confezione presenti tracce di umidità e anormali rigonfiamenti è probabile che sia stata precedentemente conservata a temperatura inadeguata e che il contenuto si sia nel frattempo deteriorato.
La seguente tabella fornisce delle indicazioni generali relative al tempo consigliato di conservazione di alcune tipologie di prodotti (dalla data di acquisto o dalla data in cui gli alimenti freschi sono stati riposti nel congelatore) a patto che essi siano conservati correttamente in condizioni ottimali:

ALIMENTO	TEMPO DI CONSERVAZIONE in mesi
Frutti di mare	2 / 3
Pesce	2 / 3
Pollame	2 / 3
Formaggio / Prodotti caseari	4 / 6
Pane / Prodotti da forno	4 / 6
Prodotti dolciari	4 / 6
Carne	4 / 8
Frutta / Verdura	1 / 1
Manzo	8 / 12

Impostare il termostato su valori inferiori a quelli indicati nella tabella della sezione "Avvio dell'apparecchio" o installare l'apparecchio in condizioni inappropriate, può compromettere la corretta conservazione del cibo.

CONSIGLI PER IL RISPARMIO ENERGETICO

Installare correttamente l'apparecchio
Questo apparecchio deve essere installato lontano da fonti di calore o dalla luce diretta del sole, in un ambiente ben ventilato.

Impostare correttamente la temperatura
Regolate la manopola per la regolazione della temperatura del congelatore su una posizione media. Temperature molto basse, oltre a consumare molto, non migliorano né allungano la conservazione degli alimenti.

Tenere chiuso il coperchio
Aprire il congelatore solo quando strettamente necessario perché ad ogni apertura gran parte dell'aria fredda fuoriesce. Per ristabilire la temperatura il motore dovrà lavorare a lungo consumando molta energia.

Controllare le guarnizioni
Mantenere la guarnizione pulita ed elastica in modo che aderisca bene alla porta e non lasci fuoriuscire l'aria fredda.

Evitare accumuli di ghiaccio
Controllare periodicamente lo spessore della brina sulle pareti. Quando lo strato di brina raggiunge uno spessore di ca.10-15 mm, il congelatore deve essere sbrinato immediatamente (vedere la sezione "**Pulizia e Manutenzione**")

PULIZIA E MANUTENZIONE

Prima di qualsiasi operazione di pulizia o manutenzione, staccare l'apparecchio dalla presa di alimentazione o scollegare l'alimentazione elettrica.

Sbrinamento
ATTENZIONE: non danneggiare il circuito refrigerante.
È opportuno, di tanto in tanto, togliere la brina che ricopre le pareti interne dell'apparecchio.
Per tale operazione, attenzione a non usare oggetti metallici appuntiti che possono provocare forature al
circuito refrigerante con conseguente irreparabile danneggiamento dell'apparecchio, ma servirsi del raschietto in plastica fornito in dotazione (se presente) o di una spatola di plastica.
Per ottenere il completo sbrinamento dell'apparecchio (da effettuare una o due volte l'anno) scollegare l'apparecchio dalla rete di alimentazione e lasciare aperta la porta fino al completo scioglimento della brina. L'apparecchio è dotato di un sistema di raccolta dell'acqua di sbrinamento; sistemare un contenitore sotto alla bocchetta come indicato nelle Fig1.1 o Fig 1.2
Per accelerare le operazioni di sbrinamento si può introdurre all'interno dell'apparecchio una o più bacinelle di acqua tiepida.
Durante l'operazione di sbrinamento è opportuno avvolgere i cibi messi in conservazione con più fogli di carta e sistemarli in luoghi freschi. Poiché l'inevitabile aumento di temperatura ne abbrevia la durata, è consigliabile consumarli a breve scadenza.

Pulizia e manutenzione
La pulizia interna dell'apparecchio va effettuata periodicamente, dopo aver sbrinato l'apparecchio,
impiegando bicarbonato di sodio sciolto in acqua tiepida.
Evitare in ogni caso l'uso di prodotti abrasivi, detergenti o saponi; dopo il lavaggio risciacquare con acqua pulita ed asciugare con cura.
Effettuate tali operazioni, rimettere in funzione l'apparecchio come descritto nel paragrafo "**Avvio dell'apparecchio**".

Sostituzione / rimozione sorgenti luminose (se presenti)*
Questo prodotto utilizza una lampada a LED che può essere sostituita dall'utente
1. Prima di effettuare la sostituzione del LED scollegare sempre l'alimentazione di rete.
2. Rimuovere il coperchio della lampada situato sulla parete interna del coperchio spingendo le estremità del coperchio indicate nelle figure Fig 2.1 o Fig 2.2.
3. Rimuovere il vecchio LED svitandolo in senso antiorario.
4. Sostituire con una nuova luce a LED simile avvitandola in senso orario, assicurandosi che sia ben fissata nel supporto della luce.
5. Rimontare il coperchio della lampada e ricollegare l'apparecchio alla rete elettrica e accenderlo.

Questo prodotto contiene una sorgente luminosa di classe di efficienza energetica G (se presente).

In caso di inutilizzo dell'apparecchio
Nel caso in cui l'apparecchio non venga utilizzato per lunghi periodi (ad esempio durante le vacanze estive) staccare la spina dalla presa di corrente e lasciare aperta la porta per evitare la formazione di muffe e cattivi odori, dopo aver provveduto a svuotarlo, a sbrinarlo e a pulirlo.

Ricambi originali funzionali *
Le parti di ricambio funzionali sono disponibili all'utilizzatore finale per un periodo di 7 anni - maniglie, cerniere delle porte, vassoi e cesti; e per un periodo di 10 anni – guarnizioni delle porte.
Per ordinare pezzi di ricambio, rivolgersi al Servizio Assistenza locale.
Questo apparecchio non è destinato ad essere usato come prodotto da incasso.

* Si applica solo ai paesi Europei.

RISOLUZIONE DEI PROBLEMI

Lampada spia verde spenta
Controllare che:
• Non si sia verificata un'interruzione della corrente elettrica;;
• L'interruttore generale dell'appartamento non sia disinserito;

Lampada allarme rossa sempre accesa
Controllare che:
• La porta chiuda correttamente e la guarnizione sia integra e pulita;;
• La porta non venga aperta troppo spesso;
• La manopola di regolazione della temperatura sia in posizione corretta;
• Non ci sia uno strato eccessivo di brina sulle pareti interne.

Il motore funziona di continuo
Controllare che:
• La porta chiuda correttamente e la guarnizione sia integra e pulita;
• La porta non venga aperta troppo spesso;
• La manopola di regolazione della temperatura sia in posizione corretta;
• Non ci sia uno strato eccessivo di brina sulle pareti interne.
• La temperatura esterna non sia troppo alta
L'apparecchio emette troppo rumore

Controllare che:
• Il congelatore sia posto bene in piano:
• Il congelatore non sia stato installato tra mobili o oggetti che vibrano ed emettono rumori;
• Il gas refrigerante interno produce un leggero rumore anche quando il compressore è fermo (non è un difetto).

Se, nonostante tutti i controlli, l'apparecchio non funziona e l'inconveniente da voi rilevato continua ad esserci, chiamare il Centro di Assistenza più vicino, comunicando queste informazioni: il tipo di guasto, la sigla del modello (**Mod.**) e i relativi numeri di serie (**SN**) scritti sulla targhetta dati che si trova dietro l'apparecchio.

Non ricorrere mai a tecnici non autorizzati e rifiutare sempre l'installazione di pezzi di ricambio non originali.
Non smontare l'apparecchio e non tentare di ripararlo da soli. Riparazioni effettuate da persone non qualificate può causare seri danni personali o all'apparecchio.

INFORMAZIONI SUI PRODOTTI

MODELLO	L (mm)	P (mm)	H (mm)	E (mm)	F (mm)
Serie NJ 14	550	650	850	100	100
Serie NJ 16	610	650	850	100	100
Serie NJ 25	830	660	860	100	100
Serie NJ 31	890	690	860	100	100
Serie NJ 40	1090	690	860	100	100
Serie NJ 51	1320	690	860	100	100
Serie NJ 55	1510	690	860	100	100
Serie NJ 60	1600	660	860	100	100
Serie NJ 65	1700	690	860	100	100
Serie NJ 70	1570	751	1027	100	100

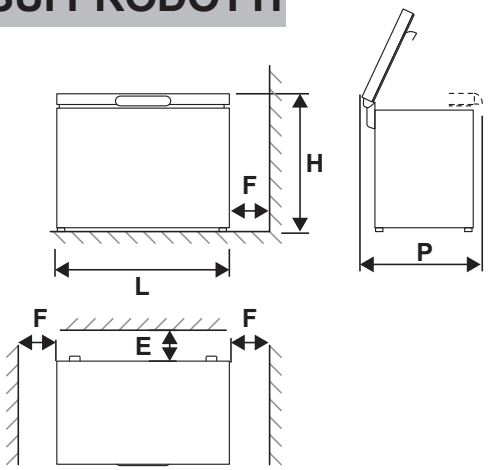

ASSISTENZA TECNICA

Molti problemi possono essere risolti consultando la sezione **Risoluzione dei problemi**. Se ciò nonostante il problema non si risolve o se si rende necessaria una riparazione, contattare il Centro Assistenza.
Per questioni di sicurezza, le riparazioni devono essere effettuate solamente da personale qualificato. La garanzia decade in caso di riparazioni o interventi eseguiti da personale non autorizzato da noi a quello scopo o se l'apparecchio è stato riparato con l'utilizzo di parti di ricambio o accessori non originali che sono poi risultati difettosi o hanno causato un guasto.
Secondo la normativa Eco-Design, è possibile ordinare le parti di ricambio funzionali tramite il Servizio Assistenza per un periodo non inferiore ai 7 anni dalla data in cui l'apparecchio è stato immesso sul mercato all'interno dell'unione Europea.
Per ordinare pezzi di ricambio, rivolgersi al Servizio Assistenza locale specificando la parte richiesta e fornendo il modello ed il numero di serie dell'apparecchio che sono indicati sulla etichetta dati posta sul retro del congelatore. Alcuni pezzi di ricambio sono riservai unicamente all'installazione da parte di personale qualificato e non possono essere venduti a terze parti.

GARANZIA*
La durata minima della garanzia (garanzia del produttore per i consumatori finali) nei paesi Europei è di **2 anni** secondo i termini di garanzia vigenti localmente.

La garanzia non è valida o decade in caso di:
- Normale usura
- Uso scorretto, come sovraccarico dell'apparecchio, utilizzo di accessori non approvati dal costruttore, posizionamento scorretto o cattiva conservazione, connessione elettrica o installazione improprie
- Uso della forza, danni causati da influenze esterne
- Danni causati dalla non-osservanza delle istruzioni presenti in questo libretto, trattamento o funzionamento errato, collegamento a una rete di alimentazione non idonea o mancato rispetto delle istruzioni di installazione
- Apparecchi parzialmente o completamente smontati

Informazioni dettagliate sul periodo di garanzia e sui termini di garanzia nel proprio paese sono disponibili presso il servizio clienti o il rivenditore.

* Si applica solo ai paesi Europei. Per paesi extra-europei, controllare in loco (presso il negozio in cui si è acquistato il prodotto) se e quali condizioni di garanzia siano applicabili al prodotto.

DATI TECNICI

I dati tecnici dell'apparecchio si trovano sull'etichetta dati posta sul retro del congelatore e sulla etichetta energetica fornita con l'apparecchio[1].
Collegamento al database EU EPREL
Il codice QR sull'etichetta energetica fornita con l'apparecchio fornisce un collegamento web alla registrazione di questo apparecchio nel database EU EPREL[1].
TÈ possibile trovare informazioni relative alle prestazioni del prodotto nel database EU EPREL1 semplicemente scansionando il codice QR in alto a destra della etichetta energetica e si aprirà automaticamente il collegamento al database.

Conservare l'etichetta energetica1 come riferimento insieme al manuale dell'utente e tutti gli altri documenti forniti con questo apparecchio.
Le stesse informazioni possono essere raggiunte utilizzando il collegamento https://eprel.ec.europa.eu,
inserendo il nome del modello e il numero del prodotto che è possibile trovare sulla targhetta dati dell'apparecchio.
Per informazioni più dettagliate sull'etichetta energetica, visitare www.theenergylabel.eu.

[1] Si applica solo ai paesi Europei

SÛRETÉ 14
ÉLIMINATION DE VOTRE ANCIEN APPAREIL 15
PROTECTION DE L'ENVIRONNEMENT 16
INSTALLATION 16
L'APPAREIL 16
UTILISATION DE L'APPAREIL 17
UTILISATION EFFICACE DE L'APPAREIL 17
ÉCONOMIE D'ÉNERGIE 18
MAINTIEN DE L´APPAREIL 18
DÉPANNAGE 18
INFORMATION SUR LE PRODUIT 19
SERVICE CLIENTS 19
DONNÉES TECHNIQUES 19

SÛRETÉ

ATTENTION

Lire attentivement les avertissements contenus dans ce livret car ils fournissent des indications importantes pour la sécurité de l'installation, de l'utilisation et de l'entretien.

Votre appareil est construit aux normes de sûreté électrique (2014/35/UE).

Il répond également aux normes (2014/30/UE) sur la prévention et l'élimination de l'interférence par radio.

- Conservez ce manuel pour toute référence ultérieure.
- Le Fabricant se réserve le droit de changer les caractéristiques des modèles sans anis préalable.
- Certains modèles peuvent ne pas disposer de la totalité des accessoires signalés.

Mise en Garde: Cet appareil doit être relié à la terre.

1. Cet appareil ne doit pas être installé à l'extérieur, même à l'abri d'un appentis, il est extrêmement dangereux de le laisser exposé à la pluie et aux orages.

2. Avertissement: Cet appareil peut être utilisé par des enfants de 8 ans et plus et par des personnes ayant des capacités physiques, sensorielles ou mentales réduites ou un manque d'expérience et de connaissances, si elles ont reçu une supervision ou une formation appropriée concernant l'utilisation de l'appareil dans un sûrs et ils comprennent les dangers encourus. Les enfants ne doivent pas jouer avec l'appareil.

Le nettoyage et l'entretien par l'utilisateur ne doivent pas être effectués par des enfants sans surveillance.

3. Ne touchez jamais ni ne manoeuvrez l'appareil pieds nus ou avec les mains ou les pieds mouillés.

4. Nous déconseillons d'utiliser des rallonges ou des prises multiples. Si le réfrigérateur est installé entre des meubles, veillez par soucis de sécurité à ce que le cordon d'alimentation ne soit ni plié ni comprimé.

5. Ne tirez jamais sur le cordon ou le réfrigérateur pour débrancher la prise du courant : c'est extrêmement dangereux.

6. Ne touchez pas aux parties internes refroidissant, surtout si vous avez les mains mouillées, pour éviter toute brûlure ou blessure.

7. Ne procédez à aucune opération de nettoyage ou d'entretien sans avoir auparavant débranché l'appareil.

8. Avant d'envoyer votre ancien réfrigérateur à la déchetterie, rendez sa serrure inutilisable. Vous éviterez ainsi que des enfants en jouant, ne restent enfermés à l'intérieur. De plus, si l'appareil est neuf et muni d'une serrure, veillez à ranger la clef hors d'atteinte des enfants.

9. En cas de panne, consultez le chapitre “**Dépannage**” pour vérifier si vous pouvez vousmême résoudre le problème. Ne tentez pas de réparer la panne en essayant d’accéder aux parties internes.

10. Si le câble d’alimentation est endommagé, il doit être remplacé par le fabricant, son service après-vente ou des personnes de qualification similaire afin d’éviter un danger.

11. Avertissement: Ne pas utiliser d’appareils électriques à l’intérieur du compartiment de conservation des aliments s’ils n’appartiennent pas aux catégories recommandées par le fabricant.

12. Avertissement: Ne pas utiliser de dispositifs mécaniques ou autres moyens pour accélérer le processus de dégivrage autres que ceux recommandés par le fabricant.

13. Ne pas stocker dans cet appareil des substances explosives telles que des aérosols contenant des gaz propulseurs inflammables.

14. Cet appareil est destiné à être utilisé dans des applications domestiques et analogues telles que :
– les coins cuisines réservés au personnel des magasins, bureaux et autres environnements professionnels;
– les fermes et l’utilisation par les clients des hôtels, motels et autres environnements à caractère résidentiel;
– les environnements de type chambres d’hôtes;
– la restauration et autres applications similaires hormis la vente au détail.

Cet appareil ne convient que pour refroidir / conserver les aliments. Il ne convient pas à un usage commercial et / ou au stockage de substances autres que les aliments. Une telle utilisation entraînera l'annulation de la garantie de l'appareil. Le fabricant ne sera pas tenu responsable des dommages et / ou blessures résultant d'une utilisation inappropriée de l'appareil.

15. Avertissement: Gardez les ouvertures de ventilation, dans l'enceinte de l'appareil, propres et libres de toute obstruction.

16. L'appareil ne doit pas être nettoyé à la vapeur.

17. Ne touchez jamais le cordon d'alimentation / la fiche avec les mains mouillées. Cela peut provoquer un court-circuit ou un choc électrique.

ÉLIMINATION DE VOTRE ANCIEN APPAREIL

Le symbole sur le produit ou sur son emballage indique que ce produit ne doit pas être traité comme un déchet ménager normal.

Cet équipement contient du cyclopentane dans l'isolation en mousse, des gaz réfrigérants dans le circuit (comme l'isobutane R600a ou similaire) et des pièces électriques, comme des sources lumineuses.

Votre ancien appareil doit être remis au centre de collecte agréé pour le recyclage des équipements électriques et électroniques. En vous assurant que ce produit est éliminé correctement, vous contribuerez à éviter les conséquences négatives potentielles pour l'environnement et la santé humaine, qui pourraient autrement être causées par une manipulation inappropriée des déchets de ce produit.

Pour cette opération, adressez-vous à votre revendeur ou au Service local prévu à cet effet.

⚠ **AVERTISSEMENT: N’endommagez pas le circuit de réfrigération.**

⚠ **AVERTISSEMENT:** Avant de jeter votre appareil, démontez les portes et retirez le joint de la porte et des étagères; placez les portes et les étagères dans un endroit approprié, de manière à éviter de piéger un enfant.

⚠ Si votre appareil est équipé d'une serrure, gardez la clé hors de portée et non à proximité de l'appareil pour éviter que des enfants ne soient piégés. Lors de la mise au rebut d'un vieux réfrigérateur (congélateur), cassez les anciens verrous ou loquets par mesure de sécurité.

PROTECTION DE L'ENVIRONNEMENT

Les matériaux d'emballage protègent votre appareil contre les dommages pouvant survenir pendant le transport. Les matériaux d'emballage sont écologiques car ils sont recyclables. L'utilisation de matières recyclées réduit la consommation de matières premières et donc diminue la production de déchets.

Risque d'incendie, matériaux inflammables.

INSTALLATION

Pour garantir le bon fonctionnement de votre appareil tout en réduisant sa consommation d'électricité, il faut qu'il soit installé correctement.

L'aération
Le compresseur et le condenseur produisent de la chaleur et exigent par conséquent une bonne aération. Les pièces mal ventilées sont par conséquent déconseillées.
L'appareil doit donc être installé dans une pièce munie d'une ouverture (fenêtre ou porte-fenêtre) qui permette de renouveler l'air et qui ne soit pas trop humide.
Attention, lors de son installation, à ne pas boucher les grilles d'aération de l'appareil.
Pour une bonne aération de l'appareil, il faut prévoir une distance de 10 cm au moins entre les côtés de l'appareil et des meubles ou des murs latéraux.

Loin de toute source de chaleur
Evitez d'installer votre appareil dans un endroit exposé à la lumière directe du soleil ou près d'une cuisinière électrique ou autre.

Raccordement électrique et mise à terre
Vous ne devriez pas mettre en marche l'appareil immédiatement après le transport. Deux heures sera suffisante pour que l'huile du compresseur revient à son état normal.
Avant de procéder à tout raccordement électrique, contrôlez si le voltage indiqué sur la plaquette des caractéristiques correspond bien à celui de votre installation et contrôlez si la prise est dotée d'une mise à la terre conforme, comme prescrit par la loi 46/90 sur la sécurité des installations. S'il n'y a pas de mise à la terre, le Fabricant décline toute responsabilité. N'utilisez prises multiples ni adaptateurs. Installez l'appareil de manière à ce que la prise à laquelle il est connecté soit parfaitement accessible.

Puissance électrique
La prise électrique doit être en mesure de supporter la charge maximum de puissance de l'appareil, indiquée sur la plaquette des caractéristiques placée à l'arrière du congélateur.

Cet appareil de réfrigération n'est pas conçu pour être utilisé comme appareil encastrable. Il doit être installé en respectant les conditions contenues dans le manuel d'instructions.
Pour éviter un risque dû à l'instabilité de l'appareil, celui-ci doit être fixé conformément aux instructions.

Cet appareil doit être installé dans un endroit compatible avec sa classe climatique déclarée sur l'étiquette signalétique située au dos de l'appareil:

Symbole	Classe climatique	Température ambiante minimale	Température ambiante maximale
SN	Tempérée élargie	+10	+32ºC
N	Tempérée	+16	+32ºC
ST	Semi-tropicale	+16	+38ºC
T	Tropicale	+16	+43ºC

L'APPAREIL

A Bouton d'ajustement de la température
En tournant le bouton du réglage Min (1) à placer le Max (4/5) permet ajustent la température à l'intérieur du congélateur.
Pour les appareils à double température, le bouton peut être réglé sur la fonction réfrigérateur ou congélateur, en le tournant entre + 5°C et -25°C.

A1 La position de congélation rapide *
°La position Super, permet au compresseur de fonctionner en continu afin d'atteindre les températures nécessaires pour la congélation rapide des aliments frais. Lorsque le bouton-poussoir n'est pas enfoncé, le congélateur fonctionne selon la régulation du thermostat.
Pour des performances optimales de l'appareil, réglez l'appareil en position de super congélation 12 à 24 heures avant de mettre les aliments frais dans le congélateur. Le mode "Super" doit être désactivé après 24 à 48 heures afin d'économiser de l'énergie.
B Le voyant d'avertissement * (voyant rouge)
Quand ce voyant d'alarme rouge avance pendant une période prolongée, il signifie que le congélateur ne fonctionne pas correctement et la température est trop haute. Ce voyant d'alarme peut avancer pendant une brève période où la porte est laissée ouverte pendant une période prolongée (quand le congélateur est chargé ou déchargé).
C Le voyant de signalisation d'alimentation d'énergie (voyant vert)
Le feu vert avancera et restera dessus tandis que l'appareil est relié et fonctionne normalement.
D Voyant congélation rapide /voyant de fonctionnement du compresseur * (voyant orange)
Ce voyant jaune s'allume lorsque le bouton de réglage de la température est tourné sur la position Super **A1** (si présent). Modèles sans fonction "Super", ce voyant (si présent) s'allume pendant que le compresseur fonctionne
F Lumière intérieure **
G Dégivrez le système de drain de l'eau *
H Panier *
I Gril d'aérât*
J Roues, pieds de support *

* Non présent dans tous les modèles.
****Ce produit contient une source lumineuse de classe d'efficacité énergétique G (si présent).**

UTILISATION DE L'APPAREIL

Avant de mettre l'appareil en marche, suivez les instructions d'installation (voir "**Sécurité**" et "**Installation**").
Une fois que l'appareil a été relié à la source d'énergie, le "**C**" vert et les lumières rouges de "**B**" s'allumeront.
Tournez le bouton de réglage de la température **A** sur la position de congélation rapide **A1*** (Super réglage) (le voyant jaune **D** s'allume) ou sur la position MAX.
Quand la lumière rouge **B** s'éteint, changez le réglage en tournant le bouton de réglage de la température A, de la position de congélation rapide **A1*** ou MAX, à la température de congélation désirée. En ce moment le congélateur peut être utilisé.

NOTIFICATION: arrangements de température moyens d'utilisation pour assurer l'exécution optima et pour économiser de l'énergie

Si, après avoir fermé le couvercle de l'appareil, vous ne pouvez pas encore ouvrir le couvercle, attendez deux à trois minutes pour que la pression se stabilise et qu'il soit facile à ouvrir à nouveau.

* Certains modèles peuvent ne pas avoir toutes les fonctions décrites.

Les instructions présentées sur le couvercle intérieur / la durée de conservation (mois) ne s'appliquent que pour ≤ -18 ° C / aliments surgelés et à une température de conservation trois étoiles.

Températures de conservation (ºC)	
Compartiment pour denrées alimentaires fraîches	0 ≤ +8
Denrées hautement périssables	-3 ≤ +3
3- étoiles	≤ -18
2- étoiles	≤ -12
1- étoile	≤ -6

• Les compartiments pour aliments surgelés à deux étoiles conviennent pour la conservation des aliments précongelés, la conservation ou la fabrication de glaces et la fabrication de glaçons.
• Les compartiments à une, deux et trois étoiles ne conviennent PAS pour la congélation d'aliments frais.

UTILISATION EFFICACE DE L'APPAREIL

Bouts sur la congélation
Rappelez-vous que vous ne devriez jamais recongeler des produits que vous avez laissé dégeler, même si seulement partiellement. Une fois que dégelée, faites cuire la nourriture, puis mangez (dans un délai de 24 heures). N'oubliez pas de ne pas congeler les aliments décongelés.
Laisser refroidir les aliments et boissons chauds avant de les placer à l'intérieur de l'appareil

Bouts sur l'empaquetage
Pour le meilleur stockage et dégeler, rappelez-vous de geler de petites parties. Ceci assurera la congélation rapide et uniforme. Ne gelez jamais plus de nourriture que cela permis par la capacité de congélation maximum indiquée du plat de données qui est situé sur le dos du congélateur. Veillez que la lumière rouge "B" est éteinte et placez la nourriture à geler dans le congélateur, en s'assurant qu'elle est placée en contact direct avec les murs latéraux du compartiment et pas en contact avec la nourriture qui a déjà été congelée.
Évitez d'ouvrir la porte du congélateur pendant le procédé de congélation. Le placement des quantités substantielles de nourriture fraîche dans l'appareil peut temporairement soulever la température dans le congélateur (la lumière rouge "B" peut s'allumer). Puisque c'est une situation provisoire, il ne compromettra pas le stockage de la nourriture qui a déjà été congelée.
Dans le cas de la panne ou de la panne de courant, n'ouvrez pas la porte de congélateur. Ceci aidera à maintenir la température à l'intérieur du congélateur, s'assurant que les marchandises sont conservées pendant au moins 20 heures.
N'oubliez pas de changer l'arrangement de la température si vous voulez éviter les gaspillages inutiles d'énergie.
Ne placez pas les pleines bouteilles dans le congélateur parce que les liquides augmentent en volume quand ils gèlent et ceci pourrait faire éclater les bouteilles.

Bouts à l'entreposage
Pour obtenir une bonne conservation des aliments surgelés ou congelés, ne placez jamais le repère du thermostat en dessous de 1, quelle que soit la température ambiante. Jusqu'à des températures ambiantes de 25°-27°C, placez le bouton entre 1 et 2, au-dessus et jusqu'à 32°C, placez-le entre 2 et 3.
Suivez les instructions sur les paquets des aliments surgelés scrupuleusement. Si aucun n'est fourni, ne stockez pas la nourriture pendant plus de 3 mois de la date de l'achat.
En achetant les aliments surgelés, assurez-vous qu'ils ont été stockés à la température appropriée et que le paquet est correctement scellé. En achetant les aliments surgelés, il est le meilleur pour les transporter dans des récipients appropriés pour les garder froid et puis pour les placer dans le congélateur immédiatement. Si le paquet est humide sur l'extérieur ou est anormalement gonflé, il est probable que le paquet ait été stocké à une température insatisfaisante et la nourriture a détérioré.

Les tableaux suivants fournissent les durées générales de conservation recommandées (à partir de la date d'achat ou du stockage des aliments frais dans le congélateur) pour divers produits alimentaires stockés dans des conditions optimales:

PRODUIT ALIMENTAIRE	TEMPS DE CONSERVATION EN MOIS
Fruits de mer	2 / 3
Poisson	2 / 3
Volaille	2 / 3
Fromage / Produits laitiers	4 / 6
Pain / Produits laitiers	4 / 6
Produits de confiserie	4 / 6
Viande	4 / 8
Fruits / Légumes	1 / 1
Du boeuf	8 / 12

Le réglage du thermostat à des valeurs plus chaudes que celles indiquées dans le tableau du chapitre "Utilisation de l'appareil", ou son installation dans des conditions inadaptées, peut compromettre la conservation des aliments.

ÉCONOMIE D'ÉNERGIE

Installez l'appareil correctement
Ceci signifie que l'appareil devrait être installé loin des sources de chaleur ou lumière du soleil directe, dans une salle bien aérée.

Arrangements De Température Corrects
Placez le bouton de la température de congélateur à un des arrangements moyens. Les températures très basses ne consommeront non seulement beaucoup d'énergie, mais veulent ni améliorent ni rallongent la durée de stockage de la nourriture.

Fermez les portes
Ouvrez votre appareil seulement si strictement nécessaire - chaque fois vous ouvrez la porte plus d'air froid serez perdus. Afin de reconstituer la température correcte, le moteur devra courir et consommer l'énergie.

Vérifiez les joints de porte
Maintenez les joints propres et flexibles de sorte qu'ils s'adaptent étroitement contre la porte pour s'assurer qu'aucun air froid n'est perdu.

Évitez L'Habillage De Gel
Rappelez-vous d'examiner les côtés du congélateur pour assurer le gel. Quand le gel devient trop épais, dégivrez le congélateur immédiatement (voyez, "**Maintien de l'Appareil**").

MAINTIEN DE L´APPAREIL

Avant de faire n'importe quel nettoyage, démontez l'appareil de l'électricité (en retirant la prise ou la rotation outre du commutateur général dans votre maison).

Dégivrage
AVERTISSEMENT: n'endommagez pas le circuit de réfrigération.
C'est une bonne idée d'enlever l'habillage de gel de l'intérieur de l'appareil de temps en temps. Veillent à ne pas employer les objets aigus en métal pour faire pour ceci pourrait avoir en perçant les circuits de réfrigération, endommageant irréparable l'appareil. Utilisez un outil non aigu dans les matière plastique.
Pour dégivrer le congélateur complètement (qui devrait être fait une fois ou deux fois par an), démonter l'appareil de l'alimentation d'énergie et laisser la porte ouverte jus qu'à ce que tout le gel ait fondu. Le congélateur est équipé d'un système pour évacuer l'eau le procédé de dégivrage. Simplement, placez un récipient dans la position indiquée sur les schémas 1.1 l'ou 1.2. Pour accélérer dégivrant, un ou plusieurs pots de l'eau chaude peuvent être placés à l'intérieur de l'appareil. Tout en dégivrant le congélateur, c'est une bonne idée d'envelopper la nourriture prise du congélateur dans plusieurs couches de papier et de la placer dans un endroit frais. Puisque la température des aliments surgelés s'élèvera inévitablement, elle est la meilleure pour les consommer rapidement car sa durée de stockage se sera raccourcie.

Le nettoyage et l'entretien
L'intérieur du congélateur devraient être nettoyés sur une base périodique après qu'elle ait été dégivrée.
Employez seulement une solution de l'eau et de bicarbonate pour nettoyer l'appareil. N'employez pas les produits, les détergents ou les savons abrasifs de nettoyage.
Après que l'intérieur ait été nettoyé, rincez bien avec de l'eau propre et séchez soigneusement. Une fois que l'appareil a été nettoyé, allumez l'appareil, après les instructions en "**Installation de l'Appareil**".

Remplace / enlever les sources de lumière (si présent)
Ce produit utilise une lampe LED qui peut être remplacée par l'utilisateur
1. Avant d'effectuer le remplacement des LED, débranchez toujours l'alimentation secteur.
2. Retirez le couvercle de la lampe situé sur la paroi intérieure du couvercle en poussant les extrémités du couvercle indiquées sur les figures Fig 2.1 ou Fig 2.2.
3. Retirez l'ancienne LED en la dévissant dans le sens inverse des aiguilles d'une montre.
4. Remplacez-la par une nouvelle lampe LED similaire en la vissant dans le sens des aiguilles d'une montre en vous assurant qu'elle est bien fixée dans le support de lampe.
5. Remettez le couvercle de la lumière et rebranchez votre appareil sur le secteur et allumez-le.

Ce produit contient une source lumineuse de classe d'efficacité énergétique G (si présent).

Quand pas en service
Si l'unité n'est pas employée pendant une longue période (par exemple pendant les vacances d'été), démonter la prise des forces et laisser la porte ouverte pour éviter la formation de moisissure et des odeurs désagréables après exécution du dégivrage et du nettoyage.

Pièces de rechange d'origine fonctionnelles *
Les pièces de rechange suivantes sont disponibles pour les utilisateurs finaux: pour une période de 7 ans - poignées de porte, charnières, plateaux et paniers; et pour une période de 10 ans - joints de porte.
Pour commander des pièces de rechange, contactez-nous via notre ligne d'assistance technique.

Cet appareil n'est pas conçu pour être utilisé comme appareil encastrable.

* Only applies to European countries.

DÉPANNAGE

Le feu vert est éteint
Vérifiez si:
• Là la puissance est-elle à l'unité;
• Le contact "alimentation principal" à la maison est allumé.

La lumière rouge d'alarme est toujours dessus
Vérifiez si:
• La porte est fermée correctement et le joint est-il encore correct;
• La porte est ouverte trop souvent;
• Le bouton de la température est sur le bon arrangement;
• Là trop est de l›habillage de gel.

Le Moteur Fonctionne Constamment
Vérifiez si:
• La porte est fermée correctement et le joint est-il encore correct;
• La porte est ouverte trop souvent;
• Dans les surfaces internes il y a trop de glace;
• Le thermostat est sur le bon arrangement;
• La température extérieure est trop élevée.

L'Appareil Fait Trop de Bruit
Vérifiez si:
• Le congélateur est nivelé;

• L'appareil a été installé entre des armoires qui vibrent et font du bruit;
• L'appareil a été installé entre les coffrets qui vibrent et font le bruit c'est le bruit fait par le réfrigérant, qui se produit même lorsque le compresseur est éteint (ce n'est pas un défaut).

Si, malgré tous ces contrôles, l'appareil ne fonctionne toujours pas et l'inconvénient persiste, faites appel au service après-vente le plus proche de chez vous, communication: type de défaut, le modèle (**Mod.**) et le Numéro de Série de l'appareil (**SN**) situé sur la plaquette des caractéristiques située à l'arrière de l'appareil.

Ne jamais faire appel à des techniciens non agréés et refusez toujours des pièces de rechange qui ne sont pas d'origine.
Ne démontez pas l'appareil et n'essayez pas de le réparer vous-même. Les réparations effectuées par des personnes inexpérimentées peuvent entraîner des blessures ou de graves dysfonctionnements.

INFORMATION SUR LE PRODUIT

MODEL	L (mm)	P (mm)	H (mm)	E (mm)	F (mm)
NJ 14 series	550	650	850	100	100
NJ 16 series	610	650	850	100	100
NJ 25 series	830	660	860	100	100
NJ 31 series	890	690	860	100	100
NJ 40 series	1090	690	860	100	100
NJ 51 series	1320	690	860	100	100
NJ 55 series	1510	690	860	100	100
NJ 60 series	1600	660	860	100	100
NJ 65 series	1700	690	860	100	100
NJ 70 series	1570	751	1027	100	100

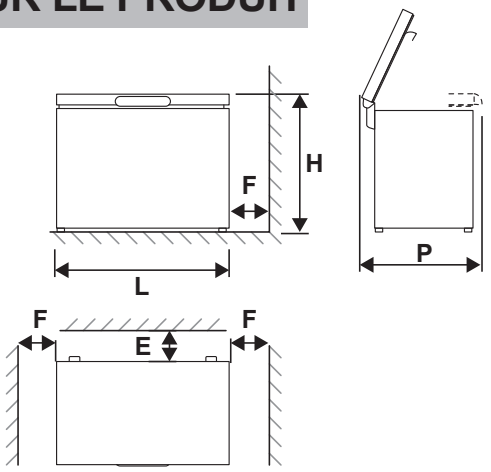

SERVICE CLIENTS

Vous pouvez résoudre vous-même de nombreux problèmes en consultant les informations de dépannage. Si ce n'est pas le cas et que vous ne pouvez pas remédier vous-même aux pannes de l'appareil ou si votre appareil doit être réparé, contactez le service client.
Pour des raisons de sécurité, les réparations de l'appareil ne doivent être effectuées que par du personnel spécialisé formé. La demande de garantie devient caduque si des réparations ou des interventions ont été effectuées par des personnes non autorisées par nous à cet effet ou si nos appareils ont été équipés de pièces détachées, supplémentaires ou accessoires qui n'étaient pas des pièces d'origine et ont ensuite entraîné un défaut.
Les pièces de rechange d'origine fonctionnelles selon la commande d'écoconception correspondante peuvent être obtenues auprès du service client pour une période d'au moins 7 ans, à compter de la date à laquelle votre appareil a été mis sur le marché dans l'Espace économique européen. . Pour les demander, il suffit de contacter le service clientèle en indiquant la pièce souhaitée et en fournissant la référence et le numéro de série de l'appareil figurant sur l'étiquette de données située à l'arrière de l'appareil.
Certaines pièces détachées sont réservées au montage par des professionnels accrédités et ne peuvent être vendues à des tiers.

GARANTIE*
La durée minimale de la garantie (garantie constructeur pour les particuliers) dans l'Espace économique européen est de **2 ans** selon les conditions de garantie applicables localement.

La garantie ne s'appliquera pas en cas de:
- L'usure normale
- Utilisation incorrecte, telle que surcharge de l'appareil, utilisation d'accessoires non approuvés, mauvais placement ou stockage, mauvaise connexion ou installation
- Utilisation de la force, dommages causés par des influences extérieures
- Dommages causés par le non-respect du manuel d'utilisation ou un mauvais traitement ou fonctionnement, une connexion à une alimentation secteur inadaptée ou le non-respect des instructions d'installation
- Appareils partiellement ou complètement démontés.

Des informations détaillées sur la période de garantie et les conditions de garantie dans votre pays sont disponibles auprès du service clientèle ou de votre revendeur.

* S'applique uniquement aux pays de l'Espace économique européen. Pour les pays en dehors de l'UE, veuillez vérifier localement (magasin local où votre achat a été effectué) si et comment la garantie s'applique.

DONNÉES TECHNIQUES

Les informations techniques se trouvent sur la plaque signalétique à la arrière de l'appareil et sur l'étiquette énergétique [1].
Le code QR sur l'étiquette énergétique fournie avec l'appareil fournit un lien Web vers des informations relatives aux performances de l'appareil dans la base de données EPREL de l'UE[1].
Pour trouver les données produit dans la base de données européenne (EPREL)[1], il suffit de lire le code QR en haut à droite de l'étiquette énergétique fournie avec l'appareil et le lien vers l'application s'ouvrira.
Conservez l'étiquette énergétique pour référence avec le manuel d'utilisation et tous les autres documents fournis avec cet appareil.
Vous pouvez également trouver les mêmes informations sur EPREL en utilisant le lien https://eprel.ec.europa.eu[1] et le nom du modèle et le numéro de produit figurant sur la plaque signalétique de l'appareil.
Consultez le lien www.theenergylabel.eu* pour des informations détaillées sur l'étiquette énergétique.

[1] S'applique uniquement aux pays de l'Espace économique européen

INSTRUCCIONES DE SEGURIDAD 20
ELIMINACIÓN DE SU ANTIGUO APARATO 21
PROTECCION AMBIENTAL 22
INSTALACIÓN DEL APARATO 22
DESCRIPCIÓN DEL APARATO 22
USO DEL APARATO 22
UTILIZACIÓN EFICIENTE DEL APARATO 23
CONSEJOS PARA AHORRAR 24
LIMPIEZA Y MANTENIMIENTO 24
RESOLUCIÓN DE PROBLEMAS 24
PRODUCT INFORMATION 25
SERVICIO AL CLIENTE 25
DATOS TÉCNICOS 25

INSTRUCCIONES DE SEGURIDAD

ATENCIÓN

Lea atentamente toda la información y advertencias contenidas en este manual de instrucciones, pues le proporcionarán importantes indicaciones sobre la seguridad de la instalación, de uso y de mantenimiento.

Su electrodoméstico se ajusta a los estándares de seguridad internacionales (EN60). También cumple con los estándares europeos en la Directiva sobre Baja Tensión (2014/35/UE) y la Directiva de Compatibilidad Electromagnética (2014/30/UE).

- Conserve este manual con el fin de consultar con él en cualquier momento.
- El fabricante se reserva el derecho de modificar las características de los modelos sin previo aviso.
- Algunos modelos pueden no disponer de todos los accesorios indicados.

Advertencia : Este aparato debe estar conectado a tierra.

1. Este aparato no se debe instalar al aire libre, ni siquiera si el lugar está al resguardo de un cobertizo. Es muy peligroso dejarlo expuesto a la lluvia o a las tormentas.

2. Este aparato pueden utilizarlo niños con edad de 8 años y superior y personas con capacidades físicas, sensoriales o mentales reducidas o falta de experiencia y conocimiento, si se les ha dado la supervisión o formación apropiadas respecto al uso del aparato de una manera segura y comprenden los peligros que implica. Los niños no deben jugar con el aparato.

La limpieza y el mantenimiento a realizar por el usuario no deben realizarlos los niños sin supervisión.

3. No tocar ni utilizar nunca el aparato si se tienen los pies descalzos o con las manos o pies mojados.

4. Se aconseja no usar prolongaciones o enchufes múltiples. Si el refrigerador se instala entre muebles, compruebe y controle que el cable no sufra pliegues o compresiones peligrosas.

5. No tirar nunca del cable o del refrigerador para desconectar la clavija de la toma de corriente de la pared, es muy peligroso.

6. No toque las partes internas refrigerantes, sobre todo con las manos mojadas, ya que podría quemarse o herirse. No se meta en la boca cubitos de hielo recién extraídos del aparato porque podría quemarse.

7. No hacer limpieza ni mantenimiento sin haber desconectado antes la clavija. No es suficiente poner el selector de temperatura en la posición de apagado para eliminar todos los riesgos eléctricos.

8. Antes de retirar el congelador anterior, ha de poner fuera de uso su

eventual cerradura para evitar que los niños, jugando, puedan quedar encerrados dentro del aparato.

9. En caso de avería, revise el capítulo "**Resolución de problemas**" para verificar si es posible eliminar el inconveniente. Nunca intente reparar la avería tratando de acceder a las partes internas.

10. No ponga en funcionamiento el aparato con un cable o clavija dañados o en condiciones irregulares. Si el cable de red está dañado, corresponde al fabricante, al representante más cercano o a una persona cualificada su sustitución. No intente arreglarlo usted mismo.

11. Advertencia: No utilizar aparatos eléctricos en el interior de compartimentos destinados a la conservación de alimentos, a menos que sean del tipo recomendado por el fabricante.

12. Advertencia: No utilizar dispositivos mecánicos u otros medios para acelerar el proceso de descongelación distintos de los recomendados por el fabricante.

13. No almacene en este aparato sustancias explosivas, tales como los aerosoles con propelentes inflamables.

14. Este aparato es para uso en aplicaciones domésticas y similares tales como:

- Cocinas reservadas para personal de tiendas, oficinas y otros ambientes profesionales;
- Casas de granja y uso por clientes en hoteles, moteles y otros entornos residenciales;
- Entornos tipo habitación de hotel;
- Restauración y otras aplicaciones similares, excepto venta por menor.

Este aparato solo es adecuado para enfriar / almacenar alimentos. No es adecuado para uso comercial y / o para almacenar sustancias que no sean alimentos. Dicho uso provocará la anulación de la garantía del aparato. El fabricante no se hace responsable de ningún daño o lesión que surja del uso inadecuado del aparato.

15. Advertencia: Mantenga las aberturas de ventilación, en el armário del aparato, limpias y sin obstrucciones.

16. El aparato no debe limpiarse con vapor.

17. Nunca toque el cable de alimentación / enchufe con las manos mojadas. Esto puede provocar un cortocircuito o una descarga eléctrica.

ELIMINACIÓN DE SU ANTIGUO APARATO

El símbolo en el producto o en su embalaje indica que este producto no debe tratarse como un residuo doméstico normal. Este aparato tiene ciclopentano en el aislamiento de espuma, gases refrigerantes en el circuito (como Isobutano R600a o similar) y partes eléctricas, como fuentes de luz.

El símbolo en el producto o en su embalaje indica que este producto no debe tratarse como un residuo doméstico normal. Su viejo electrodoméstico debe ser entregado al centro de recolección autorizado para el reciclaje de equipos eléctricos y electrónicos. Si se asegura de que este producto se desecha correctamente, ayudará a prevenir posibles consecuencias negativas para el medio ambiente y la salud humana, que de otro modo podrían ser causadas por un manejo inadecuado de los desechos de este producto.

Para esta operación, por favor, contacte con el distribuidor comercial o con el Ente Local encargado.

⚠ **ADVERTENCIA: No dañar el circuito frigorífico.**

⚠ **ADVERTENCIA:** Antes de desechar su electrodoméstico, desmonte las puertas y retire la junta de la puerta y los estantes; coloque las puertas y los estantes en un lugar adecuado para evitar que los niños queden atrapados.

⚠ Si su aparato está equipado con cerradura, mantenga la llave fuera del alcance y no cerca del aparato, para evitar que los niños queden atrapados. Cuando deseche un refrigerador (congelador) viejo, rompa las cerraduras o pestillos viejos como medida de seguridad.

PROTECCION AMBIENTAL

Los materiales de embalaje protegen su electrodoméstico de daños que puedan ocurrir durante el transporte. Los materiales de embalaje son respetuosos con el medio ambiente ya que son reciclables. El uso de material reciclado reduce el consumo de materia prima y, por tanto, disminuye la producción de residuos.

Riesgo de incendio, materiales inflamables.

INSTALACIÓN DEL APARATO

Para garantizar un buen funcionamiento y un mínimo consumo de electricidad es importante que la instalación se realice correctamente.

La ventilación
El compresor y el condensador emiten calor y por ello requieren una buena ventilación. No son adecuados los ambientes con poca ventilación. Por lo tanto, el aparato se debe instalar en un ambiente que posea una apertura (ventana o puertaventana) que asegure la necesaria recirculación de aire. El ambiente no ha de ser demasiado húmedo.
Tener cuidado, durante la instalación, de no cubrir u obstruir las rejillas que permiten la buena ventilación del aparato.
Para una buena aireación del aparato es necesario dejar una distancia de 10 cm como mínimo entre los costados y eventuales muebles/paredes laterales.

Lejos del calor
Evitar colocar el aparato en un lugar expuesto directamente a la luz solar, junto a la cocina eléctrica o similar.

Conexión eléctrica y toma de tierra
No deberá poner en funcionamiento el aparato inmediatamente después de su transporte. Dos horas es el tiempo considerado suficiente para que el aceite del compresor vuelva a su nivel normal y pueda ponerlo en marcha.
Antes de proceder a la conexión eléctrica, controlar que el voltaje indicado en la placa de características, colocada en la parte posterior del congelador, corresponda con la de la instalación de su casa, y que la toma de corriente posea una buena toma a tierra. Si no existe toma de tierra, el fabricante declina toda responsabilidad. No usar tomas múltiples o adaptadores.
Coloque el aparato de modo tal que se pueda acceder fácilmente a la toma al cual está conectado.

Potencia insuficiente
La toma de corriente eléctrica debe ser capaz de soportar la carga máxima de potencia del aparato, indicada en la placa de características colocada en la parte posterior del congelador.

Este aparato de refrigeración no está diseñado para ser utilizado como un aparato integrado. Debe instalarse respetando las condiciones contenidas en el manual de instrucciones.
Para evitar un riesgo debido a la inestabilidad del aparato, se debe fijar de acuerdo con las instrucciones.

Este aparato debe instalarse en un lugar compatible con su clase climática que se declara en la etiqueta de datos ubicada en la parte posterior del aparato:

Símbolo	Clase climática	Temperatura ambiente mínima	Temperatura ambiente máxima
SN	Templada extendida	+10	+32ºC
N	Templada	+16	+32ºC
ST	Subtropical	+16	+38ºC
T	Tropical	+16	+43ºC

DESCRIPCIÓN DEL APARATO

A Regulador de temperatura
Girando el mando desde la posición Min (1) a la posición Max (4/5) se permite ajustar la temperatura dentro del aparato.
Para aparatos de temperatura dual, el botón se puede configurar en función de refrigerador o congelador, girándolo entre +5°C y -25 °C.
A1 Posición de congelación rápida *
La posición Super, permite que el compresor funcione de forma continua para alcanzar las temperaturas necesarias para la congelación rápida de alimentos frescos. Cuando no se presiona el pulsador, el congelador está funcionando según la regulación normal del termostato.
Para un rendimiento óptimo del electrodoméstico, coloque el electrodoméstico en la posición de súper congelación de 12 a 24 horas antes de colocar los alimentos frescos en el congelador. El modo "Super" debe desactivarse después de 24-48 horas para ahorrar energía.
B Luz indicadora roja de advertencia * (luz roja)
Cuando este piloto rojo se enciende por un período de tiempo prolongado significa que el congelador no está funcionando correctamente y que la temperatura es demasiado alta. Este piloto puede encenderse por un breve período cuando la puerta del congelador se deja abierta por un período de tiempo prolongado (cuando se está cargando o se está descargando el congelador). No disponible en modelo con función DUAL.
C Luz de conexión verde (luz verde)
La luz verde se iluminará y permanecerá encendida mientras que el aparato esté conectado y esté funcionando normalmente.
D Luz Indicador de congelación rápida (Super)/ funcionamiento del compresor * (luz naranja)
Esta luz indicadora amarilla se encenderá cuando mando de ajuste de temperatura se gire a la posición Super **A1** (si está presente). Modelos sin función "Super" esta luz (si está presente) se enciende mientras el compresor está funcionando.
F Luz interior **
G Sistema de drenaje del agua procedente de la descongelación *
H Cesta *
I Parrilla de Ventilación *
J Ruedas o pies *

* No presente en todos los modelos.
****Este producto contiene una fuente luminosa de la clase de eficiencia energética G (si está presente).**

USO DEL APARATO

Antes de conectar el aparato, siga las instrucciones de instalación (lea "**Seguridad**" e "**Instalación**").
Una vez que el aparato está conectado a la red, las luces **C** -verde, **B**- roja y D-naranja se encenderán (excepto modelo con función DUAL). Ajuste el regulador de temperatura **A** a la temperatura deseada.
Gire el mando de ajuste de temperatura **A** a la posición de congelación rápida **A1*** (la luz amarilla **D** se encenderá), o a la posición MAX.
Cuando la luz roja "**B**" se apague, cambie el ajuste de temperatura A, desde la posición de congelación rápida **A1*** (o MAX) hasta la temperatura de congelación deseada. En este punto se puede utilizar el congelador.

AVISO: Utilice ajustes de temperatura medios para asegurar un funcionamiento óptimo del congelador y para ahorrar energía.
Si, después de cerrar la tapa de la unidad, no puede inmediatamente volver a abrir la tapa, esperar dos o tres minutos para hacer el vacío generado.

*Algunos modelos pueden no tener todas las características descritas.

Las instrucciones presentadas en la tapa interna / período de conservación (meses) sólo son aplicables para ≤ -18 °C / alimentos congelados y temperatura de almacenamiento de tres-estrellas.

Temperaturas de conservación (ºC)	
Alimentos frescos	0 ≤ +8
Helador	-3 ≤ +3
3-estrellas	≤ -18
2-estrellas	≤ -12
1-estrella	≤ -6

• Los compartimentos para alimentos congelados de 2-estrellas son adecuados para almacenar alimentos precongelados, almacenar o hacer helados y hacer cubitos de hielo.
• Los compartimentos de 1, 2 y 3-estrellas NO son adecuados para congelar alimentos frescos.

UTILIZACIÓN EFICIENTE DEL APARATO

Consejos para una correcta congelación
Recuerde que usted nunca debe volver a congelar los productos que tenga descongelados, incluso si solo parcialmente. Una vez esté descongelado, cocine el alimento y consúmalo en el plazo de 24 horas. Recuerde que no debe congelar los alimentos descongelados.
Deje enfriar los alimentos y bebidas calientes antes de colocarlos dentro del aparato.

Consejos de empaquetado
Para un óptimo almacenaje y descongelación se recomienda congelar los alimentos en porciones pequeñas. Esto asegurará un proceso de congelación más rápido y uniforme.
Recuerde marcar el paquete de congelación con una descripción del contenido y la fecha que fue congelado. Nunca congele más alimento del permitido por la capacidad máxima indicada en la placa de datos situada en la parte posterior del congelador.
Antes de proceder a congelar alimentos cerciórese de que la luz roja está apagada. En ese momento, coloque el alimento en el congelador, asegurándose de que está colocado en contacto directo con las paredes laterales del congelador y no en contacto con el alimento que ha sido ya congelado. De un almacenaje apropiado depende la velocidad a la cual se va a congelar el alimento. Por esta razón, recomendamos accionar la función "Super" E (si existe), 24 horas antes de colocar el alimento a ser congelado dentro del congelador.
Evite abrir la puerta del congelador durante el proceso de congelación. La colocación de cantidades importantes de alimento fresco en el congelador puede elevar temporalmente la temperatura dentro del congelador (la luz roja podría encenderse). Puesto que esto es una situación temporal, no comprometerá el almacenaje del alimento que ha sido ya congelado.
Atención: No se olvide de cambiar el ajuste de la temperatura para evitar pérdidas inútiles de energía. En el caso del fallo en el suministro eléctrico no abra la puerta del congelador. Esto ayudará a mantener la temperatura dentro del congelador, asegurándose de que las mercancías están conservadas por lo menos 20 horas. No coloque las botellas llenas en el congelador porque los líquidos aumentan de volumen cuando se congelan y esto podría hacer estallar las botellas por la presión.

Consejos de almacenaje
Para el mejor almacenaje de alimentos frescos-congelados y congelados, no fije el control de temperatura debajo del mínimo, sin importar la temperatura ambiente del cuarto en donde el congelador está instalado. Para las temperaturas ambiente hasta 25°-27°C, el termostato se debe fijar entre las posiciones 1 y 2, mientras que para las temperaturas hasta 32°C el ajuste debe estar entre 2 y 3.
Siga escrupulosamente las instrucciones reflejadas en los paquetes de alimentos congelados por los respectivos fabricantes. Si no se proporcionan instrucciones, no almacene el alimento congelado por más de 3 meses a partir de la fecha de la compra. Al comprar alimento congelado, cerciórese de que hasta su compra se ha almacenado en la temperatura apropiada y que el paquete está sellado correctamente. Si el paquete está húmedo en el exterior o se hincha anormalmente, es probable que el paquete haya sido almacenado en una temperatura inadecuada y el alimento finalmente esté deteriorado. Lo ideal es transportar el alimento congelado en envases apropiados para conservar el frío y poder después colocarlos en el congelador inmediatamente.

La siguiente tabla proporciona tiempos de almacenamiento recomendados generales (desde la fecha de compra o almacenamiento de alimentos frescos en el congelador) para varios productos alimenticios almacenados en condiciones óptimas:

PRODUCTOS ALIMENTICIOS	TIEMPO DE CONSERVACIÓN EN MESES
Mariscos	2 / 3
Pescado	2 / 3
Aves	2 / 3
Queso / productos lácteos	4 / 6
Pan / Productos de panadería	4 / 6
Productos de confitería	4 / 6
Carne	4 / 8
Fruta / Vegetales	1 / 1
Carne de vaca	8 / 12

Ajustar el termostato a valores más cálidos que los indicados en la tabla del capítulo "Uso del aparato", o instalarlo en condiciones no adecuadas, puede comprometer la conservación de los alimentos.

CONSEJOS PARA AHORRAR

Lleve a cabo una correcta instalación
Instale el congelador lejos de fuentes de calor, de la luz directa del sol y en un ambiente bien aireado y más bien seco.

Seleccione el frío justo
Ajuste el botón para la regulación de la temperatura del congelador en una posición media. Demasiado frío, además de consumir mucho, no mejora ni prolonga la conservación de los alimentos.

Mantenga la puerta cerrada
Abra su congelador lo menos posible porque cada vez que lo haga estará dejando escapar gran parte del aire frío. Para restablecer la temperatura, el motor debe trabajar más tiempo consumiendo mucha energía.
Preste atención a la junta de la puerta
Manténgala elástica y limpia de modo que se adhiera bien a las puertas; sólo así no dejará salir nada de frío.
Evite la formación de escarcha
Controle el espesor de la escarcha del interior del congelador y efectúe inmediatamente la descongelación si la capa es demasiado espesa (Ver más adelante "**Limpieza y Mantenimiento**").

LIMPIEZA Y MANTENIMIENTO

Antes de limpiar el congelador, desconéctelo de la red eléctrica (desenchufando la clavija o el interruptor general de la instalación).

Descongelación
ATENCIÓN: no dañar el circuito refrigerante.
Es conveniente, de vez en cuando, extraer la escarcha que cubre las paredes del aparato.
No usar nunca, para dicha operación, objetos metálicos con punta que puedan provocar perforaciones en el circuito refrigerante con el consiguiente daño irreparable al aparato. Utilice, en cambio, un utensilio no afilado en plástico.
Para obtener una descongelación completa del aparato (que se debe efectuar una o dos veces en el año) desconectar el aparato de la red de alimentación y dejar abierta la puerta hasta que se derrita completamente la escarcha.
El aparato está dotado de un sistema de salida del agua de descongelación. Sitúe un recipiente como se indica en la Fig 1.1 o Fig 1.2.
Para acelerar las operaciones de descongelación se pueden introducir dentro del aparato una o más ollas con agua tibia.
Durante la operación de descongelación es conveniente retirar y envolver los alimentos que se están conservando con hojas de papel u otro envoltorio apropiado que conserve el frío y colocarlos en lugares frescos. Debido a que el inevitable aumento de temperatura disminuye su duración, se aconseja consumirlos en breve tiempo.

Limpieza y cuidados particulares
La limpieza interna del aparato se debe efectuar periódicamente después de haber descongelado el aparato utilizando bicarbonato de sodio disuelto en agua tibia. Evite siempre el uso de productos abrasivos, detergentes o jabones. Después del lavado, proceda a enjuagar con agua limpia y secar con cuidado.
Una vez efectuadas dichas operaciones, poner nuevamente en funcionamiento el aparato como se describe en el párrafo "**Instalación**".

Reemplazar / retirar fuentes de luz (si están presentes) *
Este producto utiliza una lámpara LED que puede ser reemplazada por el usuario.
1. Antes de realizar la sustitución del LED, desconecte siempre la alimentación de red.
2. Quite la tapa de la lámpara situada en la pared interior de la tapa empujando los extremos de la tapa indicados en las figuras Fig 2.1 o Fig 2.2.
3. Retire el LED antiguo desenroscándolo en sentido antihorario.
4. Reemplácela por una nueva luz LED similar atornillándola en el sentido de las agujas del reloj y asegurándose de que esté segura en el portalámparas.
5. Vuelva a colocar la tapa de la luz y vuelva a conectar su aparato a la red eléctrica y enciéndalo.

Este producto contiene una fuente luminosa de la clase de eficiencia energética G (si está presente).

Inactividad prolongada del aparato
En los casos en que el aparato no sea utilizado durante largos periodos (por ejemplo, durante las vacaciones), es aconsejable desconectarlo y dejar la puerta abierta para evitar la formación de malos olores o moho.

Repuestos relevantes *
Las siguientes piezas de repuesto están disponibles para los usuarios finales: por un período de 7 años - mangos de puerta, bisagras, bandejas y cestos; y por un período de 10 años - juntas de puerta.
Para solicitar piezas de repuesto, contáctenos a través de nuestra línea directa.

Este aparato no está destinado a utilizarse como aparato encastrable.

* Solo se aplica a países europeos

RESOLUCIÓN DE PROBLEMAS

Luz indicadora verde de fuente de alimentación apagada
Revise que:
• Exista suministro eléctrico en la instalación;
• El interruptor general de la instalación esté conectado.

Luz indicadora roja de advertencia siempre encendida
Revise que:
• La puerta esté bien cerrada o que la junta no esté deteriorada;
• La puerta no se abra muy a menudo;
• El regulador temperatura esté en la posición correcta;
• En las paredes internas la escarcha no sea excesiva.

El motor funciona continuamente
Revise que:
• La luz indicadora naranja de función de supercongelación no esté encendida (solamente en los modelos con "función supercongelación" esta es una condición de funcionamiento continuo);
• El regulador temperatura esté en la posición correcta.

El aparato emite demasiado ruido.
Revise que:
• El congelador esté asentado en un lugar bien nivelado;
• No haya sido instalado entre muebles u objetos que vibran;
• El gas refrigerante interno produce un pequeño ruido aun cuando

el compresor está detenido (no es un defecto).

Si, a pesar de todos los controles, la unidad no funcionará correctamente, llame al Centro de Servicio más cercano, comunicando la siguiente información: el tipo de fallo, la sigla del modelo (**Mod.**) y el Número de Serie correspondiente (**SN**) colocado en la placa en la trasera del aparato.

No recurra a técnicos no autorizados y rechace siempre la instalación de repuestos que no sean originales.

No desmonte el aparato e intente repararlo usted mismo. Las reparaciones realizadas por personas sin experiencia pueden provocar lesiones o averías graves.

PRODUCT INFORMATION

MODELO	L (mm)	P (mm)	H (mm)	E (mm)	F (mm)
NJ 14 series	550	650	850	100	100
NJ 16 series	610	650	850	100	100
NJ 25 series	830	660	860	100	100
NJ 31 series	890	690	860	100	100
NJ 40 series	1090	690	860	100	100
NJ 51 series	1320	690	860	100	100
NJ 55 series	1510	690	860	100	100
NJ 60 series	1600	660	860	100	100
NJ 65 series	1700	690	860	100	100
NJ 70 series	1570	751	1027	100	100

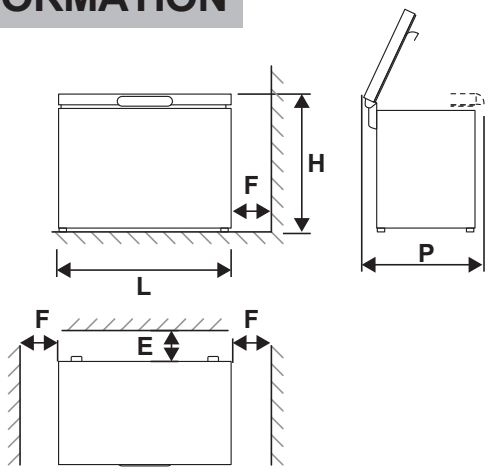

SERVICIO AL CLIENTE

Puede resolver muchos problemas usted mismo, consultando la información “Resolución de problemas”. Si este no es el caso y no puede corregir las fallas del electrodoméstico usted mismo o si su electrodoméstico necesita ser reparado, comuníquese con el Servicio de atención al cliente. Por razones de seguridad, las reparaciones del aparato solo deben ser realizadas por personal especializado capacitado. La reclamación de garantía quedará anulada si las reparaciones o intervenciones han sido realizadas por personas no autorizadas por nosotros para tal fin o si nuestros aparatos han sido equipados con piezas de repuesto, complementarias o accesorias que no eran piezas originales y luego resultaron en un defecto.
Los repuestos originales relevantes para la función de acuerdo con el correspondiente reglamento ecodesign se pueden obtener del Servicio de atención al cliente por un período no inferior a 7 años, a partir de la fecha en que su aparato se comercializó, dentro del Espacio Económico Europeo. Para solicitarlos simplemente contacte con el Servicio de Atención al Cliente indicando la pieza deseada y proporcionando la referencia y número de serie del aparato encontrado. en la etiqueta de datos ubicada en la parte posterior del aparato.
Algunas piezas de repuesto están reservadas para el montaje por profesionales acreditados y no pueden venderse a terceros.

GARANTÍA*
La duración mínima de la garantía (garantía del fabricante para consumidores privados) en el Espacio Económico Europeo es de **2 años**, según los términos de garantía aplicables a la ubicación.
Puede obtener información detallada sobre el período de garantía y los términos de la garantía en su país, en el Servicio de atención al cliente o en su distribuidor.
La garantía no se aplicará en caso de:
- Uso y desgaste normal;
- Uso incorrecto, como sobrecarga del aparato, uso de accesorios no aprobados, colocación o almacenamiento incorrectos, conexión o instalación incorrecta;
- Uso de fuerza, daño causado por influencias externas;
- Daños provocados por la no observación del manual de usuario o por un tratamiento u operación incorrectos, conexión a una red de alimentación inadecuada o incumplimiento de las instrucciones de instalación;
- Aparatos parcial o totalmente desmontados;

Puede obtener información detallada sobre el período de garantía y los términos de la garantía en su país en el Servicio de atención al cliente o en su distribuidor.

* Solo se aplica a países del Espacio Económico Europeo. Para países fuera de la UE, verifique localmente (tienda local donde se realizó su compra) si se aplica la garantía y cómo se aplica.

DATOS TÉCNICOS

La información técnica se puede encontrar en la etiqueta de datos técnicos en la parte posterior del aparato y en la etiqueta de datos energéticos [1].
El código QR de la etiqueta energética, suministrado con el aparato, proporciona un enlace web a información relacionada con el rendimiento del aparato en la base de datos EU EPREL[1].
Para encontrar los datos del producto en la base de datos europea (EPREL)[1], simplemente lea el código QR en la parte superior derecha de la etiqueta energética1, que se proporciona con el aparato, y se abrirá el enlace a la aplicación.

Conserve la etiqueta energética1 como referencia junto con el manual del usuario y todos los demás documentos proporcionados con este aparato.
También puede encontrar la misma información en EPREL utilizando el enlace https: //eprel.ec.europa.eu[1] y el nombre del modelo y el número de producto que se encuentran en la placa de identificación del aparato.
Consulte el enlace www.theenergylabel.eu* para obtener información detallada sobre la etiqueta energética.

[1] Solo se aplica a países del Espacio Económico Europeo.

وجود بعض المشاكل؟

المصباح الأخضر مطفأ

هل تأكدتم من أن :

- التيار الكهربائي يصل إلى المنبع الذي يغذي الجهاز بالتيار الكهربائي.
- المفتاح الرئيسي الذي يغذي بيتكم بالتيار الكهربائي مفصول

المصباح الأحمر دائما مضيء.

هل تأكدتم من أن :

- الباب لا يغلق بشكل جيد أو طوق منع تسرب البرودة إلى الخارج ليس تالف.
- الأبواب تفتح بشكل متكرر وباستمرار.
- مقبض منظم درجات الحرارة ليس موضوع في المكان الصحيح.
- الصقيع المتراكم على الجوانب الداخلية من حجرة التجميد ليس كبير السمك.

الموتور يعمل بشكل متواصل.

هل تأكدتم من أن :

- أبواب الثلاجة ليست محكمة الإغلاق أو فتحت بشكل متواصل.
- درجة حرارة الجو المحيط بالثلاجة مرتفعة جدا.

الجهاز يخرج صوت مزعج.

هل تأكدتم من أن :

- الثلاجة ليست موضوعة بشكل مستوي.
- الثلاجة موضوعة بين حوائط أو أشياء تتذبذب وتخرج أصوات مزعجة.
- غاز التبريد الموجود في داخل شبكة التبريد يخرج صوت بسيط حتى عندما يكون مطور الضاغط في وضع استراحة ولا يعمل (هذا ليس عطب أو عطب في الجهاز)

نصائح للاقتصاد

– ركبوه بشكل جيد

– قوموا بعملية وضع الجهاز بعيدا عن مصادر الحرارة، وعن أشعة الشمس المباشرة وفي مكان جيد التهوية .

– البرودة الصحيحة.

قوموا بعملية تغيير مقبض منظم درجات حرارة جهاز التجميد ترموستات في وضع متوسط، كثرة البرودة غير لها مصروف مبتذر به للطاقة الكهربائية لا يحسن من عملية حفظ الماكولات ولا يزيد من الفترة الزمنية التي يمكنكم خزن هذه الأغذية في جهاز التجميد.

– ترك الباب مغلق

قوموا بعملية فتح باب المجمد أقل ما يمكن وذلك لأن كل مرة يفتح فيها باب المجمد يخرج منه كمية كبيرة من البرودة الموجودة في داخله، لإعادة البرودة إلى الدرجة المطلوبة يجب على الموتور أن يعمل لفترة طويلة مما يؤدي إلى استهلاك كمية كبيرة من الطاقة الكهربائية .

– انتبهوا إلى طوق منع تسرب البرودة إلى الخارج

حافظوا على طراوة وليونة الطوق المطاطي الذي يمنع من تسرب البرودة من داخل الثلاجة وقوموا بعملية تنظيفه بحيث يبقى ملتصق بشكل جيد بالباب هذا الشكل ليسمح بخروج أي شيء من البرودة المتواجدة داخل الثلاجة.

– عدم تكون الصقيع

راقبوا سمك الصقيع المتكون على جدار حجرة التجميد، عند تكون كمية كبيرة من الصقيع قوموا بعملية تذويب هذا الصقيع (انظروا في الأمام في فقرة "كيفية الحفاظ على صحة الجهاز").

كيفية الحفاظ على صحة الجهاز

قبل القيام بأية عملية تنظيف قوموا بعملية فصل الجهاز من شبكة التيار الكهربائي (وذلك بفصل الجهاز من منبع التيار الكهربائي أو بإطفاء مفتاح التيار الكهربائي الرئيسي الخاص بالبيت).

تذويب الصقيع

من فترة إلى فترة ينصح بالقيام بعملية إزالة الصقيع الذي يغطي الجوانب الداخلية لحجرة تجميد الجهاز.

خلال القيام بهذه العملية يجب الانتباه إلى عدم استخدام أدوات معدنية حادة التي قد تؤدي إلى عملية خرق أو ثقب أنابيب شبكة التبريد والتي عاقبتها تلف الجهاز وعدم إمكانية تصليحه بتاتا بل يجب استخدام الخرقة المصنوعة من البلاستيك المزود مع الجهاز للقيام بهذه العملية.

لتذويب الثلج والصقيع بشكل كامل من داخل حجرة جهاز التجميد(يجب القيام بهذه العملية مرة أو مرتين في السنة) قوموا بعملية فصل الجهاز من منبع التيار الكهربائي واتركوا بـــاب جـــهاز التجميد مفتوح حتى تنتهي عملية ذوبان جميع الثلج والصقيع من داخل حجرة التجميد.

الجهاز مزود بنظام لتجميع الماء الناتج من عملية ذوبان الثلج والصقيع، قوموا بعملية وضع وعـــاء كما هو مشار له في الشكل رقم ٢ أو الشكل رقم ٣.

للإسراع من عملية ذوبان الثلج والصقيع المتراكمة في داخل حجرة التجميد من الممكن وضـــع وعاء يحتوي على ماء فاتر في داخل حجرة التجميد.

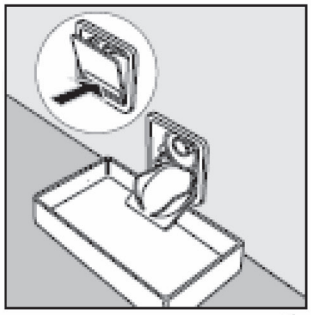

شكل رقم ٢

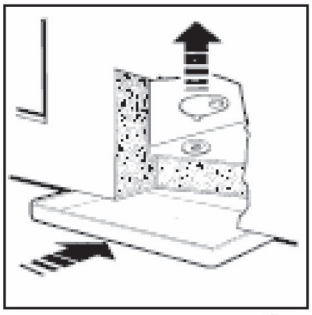

شكل رقم ٣

خلال عملية تذويب الثلج والصقيع من داخل حجرة التجميد من المستحسن لـــف المـــأكولات الموضوعة للتجميد في داخل حجرة الجمد بالورق وحفظها في مكان بارد، وذلـــك لأن ارتفـــاع درجة حرارة هذه المأكولات الذي لا مفر منه يقلل من مدة حفظ هـــذه المـــأكولات ويجـــب استهلاكها في أسرع وقت ممكن.

تنظيف وصيانة خاصة

يجب القيام بعملية تنظيف الجهاز من فترة إلى أخرى بشكل منتظم، بعد القيام بعملية تذويب الثلج والصقيع من داخل حجرة التجميد، استخدموا في كربونات الصودا المحلول بالماء الفاتر، تجنبوا بأي شكل من الأشكال استخدام مواد حادشة، منظفات صابونية، وبعد ذلك قوموا بعملية شـــطف الحجرة بالماء النظيف ومن ثم قوموا بعملية تنشيف الحجرة بشكل جيد.

بعد الانتهاء من هذه العملية قوموا بعملية تشغيل الجهاز من جديد كما هو مشروح في الفقـــرة "كيفية تشغيل الجهاز".

تبديل مصباح الإضاءة الداخلية

للقيام بعملية تبديل مصباح الإضاءة الداخلية للأجهزة التي مزودة بهذا المصباح،قوموا بعملية فـــك غطاء المصباح وذلك بالضغط على طرفيه (انظروا إلى الشكل المشار له بالرقم ٤). يجب تبديـــل المصباح بمصباح آخر جديد لا تزيد قدرته الكهربائية عن ١٥ واط .

عدم استخدام الجهاز

في حالة عدم استخدام الجهاز لفترة طويلة من الزمن (على سبيل المثال خلال العطلة الصيفيـــة) قوموا بعملية فصل الجهاز من منبع التيار الكهربائي وتركوا باب حجرة الجهاز مفتـــوح وذلـــك لتجنب تكون العفن والروائح كريهة داخل حجرة الجهاز، هذا بعد أن قمتم بعملية تذويب الثلج الصقيع من داخل حجرة التجميد وقمتم بعملية تنظيفها كما شرح سابقا.

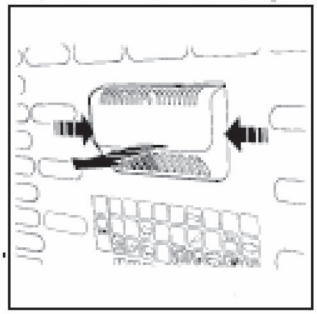

شكل رقم ٤

كيف يمكنكم تشغيل المجمد

عند وصل الجهاز بمنبع التيار الكهربائي يتم إشعال المصباح الأخضر المشار له بالحرف C والمصباح الأحمر المشار له بالحرف B ، ومن ثم قوموا بعملية وضع المفتاح الخاص بعملية التجميد السريع المشار له بالحرف E في الوضع المشار له بالحرف S الذي يشير الى الكلمة Super (في هذه الحالة يضيء المصباح الأصفر المشار له بالحرف D).

عند انطفاء المصباح الأحمر المشار له بالحرف B ، قوموا بعملية وضع المفتاح المشار له بالحرف E في الوضع المشار له بالحرف N .

في هذه الحالة يكون المجمد جاهز ويمكنكم استخدامه.

ملاحظة

للحصول على أفضل عمل للجهاز وللاقتصاد في الطاقة الكهربائية تذكروا وضع منظم درجات الحرارة الترموستات في وضع متوسط.

كيف يمكنكم استخدامها بأفضل شكل ممكن

للحصول على أفضل عملية تجميد

– إذا ذاب أي مأكول من المأكولات حتى لو كان ذوبان جزئي يجب أن لا يجمد مـــن جديـــد ويجب عليكم القيام بعملية طهي هذه الأطعمة خلال (٢٤ ساعة) أما اســـتهلاكه مباشـــرة أو لتجميد هذه الأطعمة بعد طهيها.

– لتحضير المأكولات من أجل التجميد استعينوا بمرشد خاص ومتخصص هذا.

– للحصول على أفضل عملية تجميد وعلى أسهل طريقة لتذويب هذه الأغذية ننصحكم بتقطيـــع هذه الأغذية وتقسيمها إلى أقسام صغيرة ومتناسبة الحجم هذا الشكل تكون عملية تجميدهـــا سريعة ومنتظمة، اكتبوا على الظروف التي تحتوي هذه المأكولات تاريخ التجميد والأشياء التي تحتويها الظروف نفسها.

– لا تقوموا بعملية تجميد كمية مأكولات أكبر من الكمية القصوى التي يستطيع المجمد أن يقـــوم بعملية تجميدها، تجدون هذه المعلومات على لوحة الخصائص الفنية للجهاز الموجودة في المنطقة الخلفية من الجهاز نفسه.

– قوموا بعملية وضع المفتاح المشار له بالحرف E في الوضع المشار لـــه بـــالحرف S (المصبـــاح الأصفر المشار له بالحرف D يكون مضيء).

– لتقيام بعملية التجميد تأكدوا من أن المصباح الأحمر قد انطفأ وبعد ذلك قوموا بعملية وضـــع مفتاح التجميد السريع المشار له بالحرف E في الوضع المشار له بالحرف S (Super). ومـــن ثم قوموا بعملية وضع المأكولات المراد تجميدها في داخل المجمد آخذين بعين الاعتبار وضع هذه المأكولات قدر الإمكان على تماس مباشر بأحد الجوانب وفي المنطقة أكثر عمق لأنها ســـوف تكون أبرد منطقة موجودة في المجمد وتجنبوا وضع هذه الأغذية على تماس مع الأغذية الموجودة مسبقا في داخل المجمد، يجب عدم النسيان بأن أفضل عملية تجميد تعتمد على سرعة تجمد هـــذه المأكولات ولهذا السبب ننصح بوضع المفتاح المشار له بالحرف E في الوضع المشار له بـــالحرف S ٢٤ ساعة من قبل وضع المأكولات المراد تجميدها داخل المجمد.

– خلال عملية التجميد تجنبوا قدر الإمكان القيام بعملية فتح باب المجمد.

– عملية تجميد بكمية كبيرة من المأكولات لتجميدها من الممكن أن ترفع من درجة حـــرارة المجمد الداخلية لمدة بسيطة من الزمن (يضيء المصباح الأحمر) في هذه الحالة التي تكون عادية لا تؤثر على صلاحية عملية تجميد المأكولات المجمدة والمخزنة في داخل المجمد.

– بعد ٢٤ ساعة تتم عملية التجميد، وفي هذه الحالة يمكنكم إعادة المفتاح الخاص بعملية التجميد السريعة والمشار له بالحرف E إلى الوضع المشار له بالحرف N (المصباح الأصفر يكون مطفأ).

ملاحظة: يجب عدم نسيان القيام هذه العملية إذا أردتم عدم الإسراف الغـــير مفيـــدة في الطاقـــة الكهربائية.

_ في حالة انقطاع التيار الكهربائي أو عطل في الجهاز نفسه لا تقوموا بعملية فتح باب حجـــرة التجميد، هذا الشكل توضرون ارتفاع درجة الحرارة في داخل الحجرة نفسها، هـــذه الطريقـــة الأطعمة التي تشترى مجمدة على ١٨ درجة مئوية تحت الصفر أو المجمدة على درجـــات حـــرارة أعلى من سابقة الذكر يمكن حفظها لمدة ٢٠ ساعة بدون أن تتلف .

_ لا تقوموا بعملية وضع قناني زجاجية مملوءة في داخل حجرة التجميد، وذلك لأن عند تجمدهـــا من الممكن أن تتكسر ، جميع السوائل عند تجمدها يزيد حجمها.

الحفظ

للحصول على أفضل عملية حفظ للمأكولات التي تشترى مجمدة على ١٨ درجة مئويـــة تحـــت الصفر أو المجمدة على درجات حرارة أعلى من سابقة الذكر، يجب عدم وضع المؤشر الموجـــود على مقبض منظم درجات الحرارة الترموستات في وضع تحت الوضع رقم ١، مهما كانت درجـــة حرارة الجو المحيط، في حالة أن تكون درجات حرارة الجو الخارجي ٢٥-٢٧ درجة مئوية يجـــب وضع المؤشر الموجود على مقبض منظم درجات الحرارة الترموستات في وضع ما بين الوضـــع ١ و ٢ ، وعندما تصل درجة حرارة الجو الخارجي إلى ٣٢ درجة مئوية يجب وضع المؤشر مـــا بـــين الوضع ٢-٣ .

تجنبوا وضع المأكولات المراد تخزينها فوق الحد الأقصى للتخزين والمشار له بالخط، هذا الخط يشير إلى أقصى كمية تخزين يمكن وضعها في المجمد (انظروا إلى الشكل المشار له بالرقم ١).

لاحظوا دائما وبتمعن التعليمات الموجودة على الحاويات التي تحتوي على المأكولات التي تشترى مجمدة، وفي حالة عدم وجود هذه المعلومات على هذه الحاويات لا تقوموا بعملية تخزينها لفـــترة زمنية تزيد عن ٣ اشهر من تاريخ شرائها.

عند شرائكم مأكولات مجمدة تأكدوا من أن هذه المأكولات تم حفظها على درجـــات حـــرارة ملائمة وعلى أن الحاوية التي تحتوي على هذه الأغذية سالمة وغير ممزقة أو بها أي تلـــف وذلـــك للحفاظ على الأغذية المجمدة التي بداخلها، ومن الأفضل نقل هذه الأغذية بواســـطة الظـــروف الخاصة بها ووضعها في أسرع وقت ممكن بداخل جهاز التجميد.

في حالة عثوركم على حاوية تحتوي على سطحها الرطوبة أو منفوخة بشكل غير طبيعـــي مـــن الممكن أن تكون هذه المأكولات قد حفظت في السابق على درجات حرارة غير ملائمة لحفـــظ المأكولات المجمدة، ومن الممكن أن تكون هذه الأغذية قد تلفت وغير صالحة للأكل.

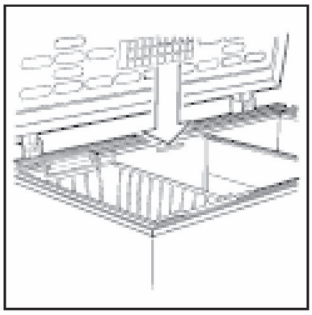

نظرة من قريب

مقبض لتغيير درجة الحرارة

بواسطة هذا المقبض من الممكن تغيير درجة حرارة المجمد الداخلية وذلك بوضع هذا المقبض في أوضاع مختلفة :

- ١ أقل درجة برودة
- ٤ أكثر درجة برودة

يمكنكم تغيير مقبض منظم درجات الحرارة من الوضع المشار له بالرقم ١ حتى الوضع المشار له بالرقم ٤ حسب الحاجة، وتفضلوا هذا الشكل على أكثر برودة .

مصباح منبه

عندما يضيء هذا المصباح الأحمر لمدة طويلة من الزمن، هذا يعني بأن الجهاز يعمل بشكل غير صحيح وأن درجة الحرارة تبدأ بالارتفاع بشكل كبير.

(قوموا باستدعاء قسم الصيانة الفنية)

هذا المصباح من الممكن أن يضيء لفترة قصيرة من الزمن عند فتح باب الجهاز لمدة طويلة من الزمن (عند القيام بعملية تعبئة أو إفراغ الجهاز من الأغذية).

مصباح يشير إلى عملية وصل الجهاز بمنبع التيار الكهربائي

هذا المصباح أخضر اللون يكون مضيء ويبقى مضيء طوال عمل الجهاز بشكل طبيعي

D مصباح يشير إلى عملية التجميد السريعة

هذا المصباح الأصفر يكون مضيء عندما يكون المفتاح المشار له بالحرف E موضوع في الوضع المشار له بالحرف "S" .

E مفتاح عملية التجميد السريعة

بوضع هذا المفتاح في الوضع المشار له بالحرف "S" يتم السماح للجهاز بالعمل بشكل مستمر للحصول على درجات حرارة منخفضة جدا الضرورية للقيام بعملية تجميد السريعة للأغذية الطازجة، نفس المفتاح عندما يكون موضوع في الوضع المشار له بالحرف "N" يتم السماح للجهاز بالعمل بشكل طبيعي وحسب ما هو معبر منظم درجات الحرارة ترموستات.

F مصباح الإضاءة الداخلية

(موجود في بعض الموديلات)

G سلة

H نظام لإزالة الماء الناتج من عملية ذوبان الثلج والصقيع

(موجود في بعض الموديلات)

I شبكة التهوية

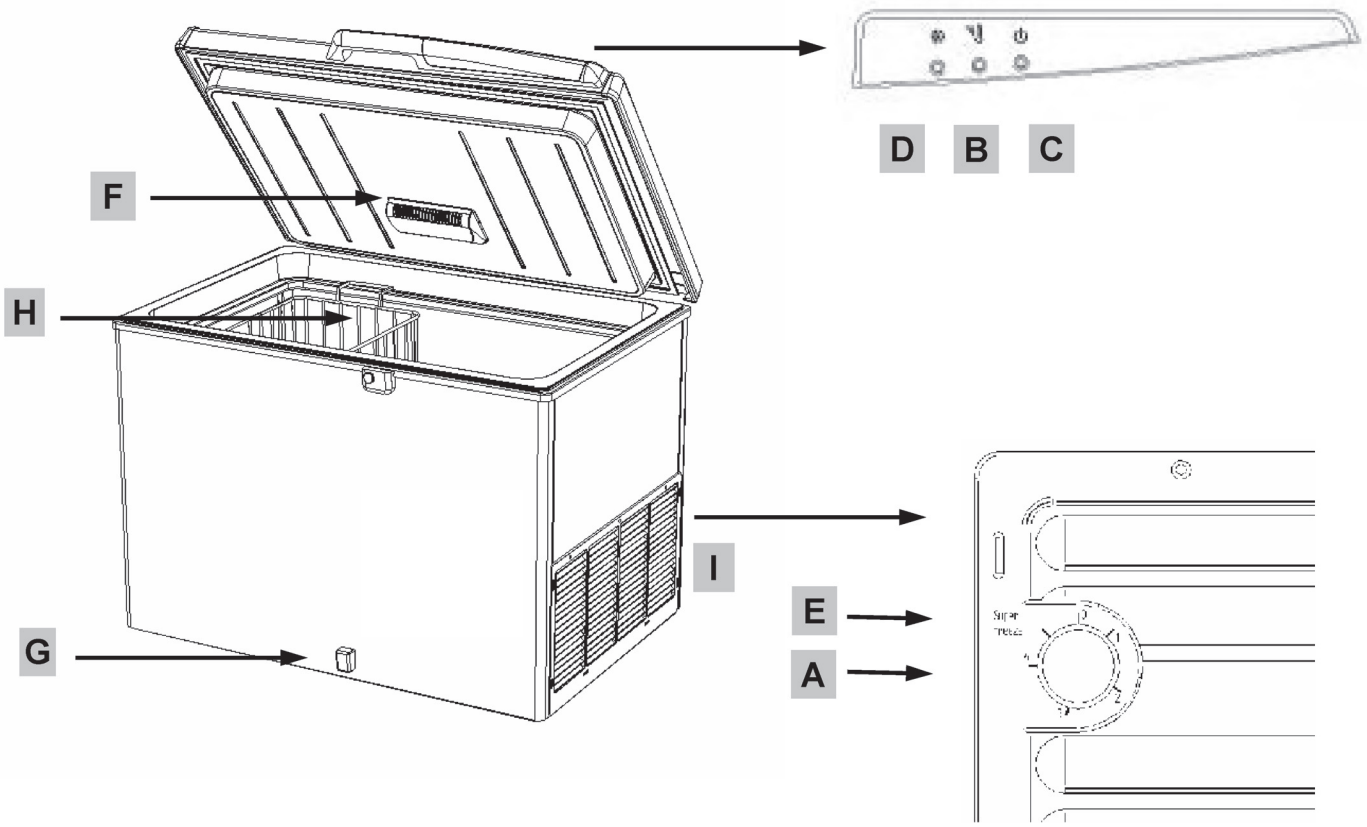

الأمن، عادة جيدة

١. لا يمكن تركيب هذا الجهاز في الخارج، ولا حتى في منطقة مغطاة بسقيفة أو مظلة، خطر جدا ترك الجهاز تحت عوامل الطقس، المطر والبرق والرعد.
٢. هذا الجهاز يجب أن يستعمل فقط من قبل أشخاص بالغين ويجب أن يستخدم فقط لحفظ وتجميد المأكولات مبين التعليمات المكتوبة في داخل هذا الكتيب.
٣. لا تقوموا أبدا بعملية لمس الجهاز أو زحف الجهاز من مكانه والأقدام عارية أو الأيدي والأقدام مبلولة بالماء.
٤. لا تنصح استخدام أسلاك تطويل أو مهيئات توصيل متعددة للوب التوصيل، إذا كانت الثلاجة موضوعة بين الأثاث أو الجوانب قوموا بعملية التأكد من أن سلك التيار الكهربائي غير محشور أو مثني بشكل قد يؤدي إلى خطر.
٥. لا تقوموا أبدا بعملية شد سلك التيار الكهربائي أو الثلاجة نفسها وذلك لفصل قابس التيار الكهربائي (الذكر) من منبع التيار الكهربائي المثبتة في الحائط ؛ إنها عملية خطرة جدا.
٦. لا تقوموا بعملية لمس المناطق الداخلية الباردة وخاصة والأيدي مبلولة بالماء وذلك لأنه من الممكن إحداث حروق أو جروح، ويجب عدم وضع مكعبات الثلج في داخل الفم في لحظة إخراجها من المجمد (الفريزر) لأنها قد تؤدي إلى حروق في الفم .
٧. قبل القيام بأية عملية تنظيف أو صيانة قوموا مسبقا بعملية فصل الجهاز من منبع التيار الكهربائي (وذلك بفصل قابس التيار الكهربائي (الذكر) من منبع التيار الكهربائي أو بإطفاء المفتاح الرئيسي لشبكة كهرباء البيت).
٨. قبل القيام بعملية تسليم ثلاجتكم القديمة ، قوموا بعملية إتلاف قفل باب الثلاجة الذي من الممكن أن يكون الجهاز محلي بها ، وذلك لتجنب دخول الأطفال داخل الثلاجة خلال لعبهم وبقائهم مسجونين في داخل الجهاز نفسه، كما في حالة احتواء الجهاز الجديد سكرة يجب وضع المفاتيح في مكان بعيد عن مجال أيدي الأطفال.
٩. في حالة عطب الجهاز، قبل القيام بعملية استدعاء قسم الصيانة الفنية قوموا بعملية قراءة الفقرة " وجود بعض المشاكل ؟ " وذلك للتأكد هل من الممكن حل المشكلة بدون استدعاء قسم الصيانة الفنية. لا تحاولوا بأي شكل من الأشكال تصليح العطب وذلك بمحاولتكم الوصول إلى المناطق الداخلية من الجهاز.
١٠. في حالة إرادتكم تغيير سلك التغذية الكهربائية قوموا بعملية استدعاء قسم الصيانة الفنية المخول من قبلنا بالقيام بعملية الصيانة الفنية. لأنه في بعض الحالات عملية التوصيل تتم باستخدام مرابط خاصة، وبعض المرات تحتاج إلى أدوات خاصة حتى الاستطاعة إلى الوصول إلى مرابط الوصل الكهربائي. .
١١. لا تستخدموا أجهزة كهربائية في داخل حجرة حفظ المأكولات لا إذا كانت هذه الأجهزة مسموح وضعها في داخل الجهاز من قبل الشركة الصانعة.
١٢. عند انتهاء عمر الجهاز، الجهاز يحتوي الرغوة العازلة على غاز من مركبات خاصة حقلية ومن الممكن أن يحتوي على غاز R٦٠٠a (ايسوبوتان) في دورة التبريد، يجب حفظ هذه الغازات قبل القيام بعملية رمي الجهاز في القمامة. للقيام بهذه العملية يجب اللجوء إلى بالحكم الذي تطوت به أو إلى الهيئات المحلية الخاصة بهذه الأشياء.

التركيب

لضمان أفضل عمل للجهاز وأقل مصروف للطاقة الكهربائية من المهم جدا أن تكون عملية تركيب الجهاز قد تمت بشكل صحيح.

التهوية

وهذا الغرض يجب وضع الجهاز في مكان يحتوي على فتحة جيدة للهواء (شباك الضاغط يشع حرارة وهذا السبب من الضروري أن يحتوي على تهوية جيدة، أو باب – شباك) الذي يضمن عملية تغيير الهواء الضروري لعملية التبريد، ومن الأفضل أن لا يكون الهواء كثير الرطوبة .
التهوية خلال عملية تركيب الجهاز بعدم تغطية أو إغلاق شبكة التبريد الموجودة خلف الجهاز التي وظيفتها تهوية الجهاز .
للحصول على التهوية الكافية للجهاز من الضروري :

بعيدا عن مصادر الحرارة

قوموا بعملية تجنب وضع الجهاز تحت أشعة الشمس المباشرة لمدة طويلة من الزمن، أو بالقرب من مصدر من مصادر الحرارة مثل طباخ كهربائي أو أي مصدر حرارة آخر.

وصل الجهاز بشبكة التيار الكهربائي و بخط أرض

قبل القيام بعملية وصل الجهاز بشبكة الكهرباء تأكدوا من أن فرق الجهد المكتوب على اللوحة التي تحمل خصائص الجهاز الموجودة في الأسفل على اليسار قريبا من حافظة الخضار تطابق فرق جهد شبكة كهرباء منزلكم، ويجب أن يكون مقبس التيار الكهربائي (الأنثى) المراد وصل الجهاز به يحتوي على خط أرض فعال، كما تطلب قواعد وقوانين الأمن لشبكات التيار الكهربائي (قانون رقم ٩٠/١٩٦) . في حالة عدم وجود خط أرض فعال، الشركة المنتجة تسقط عن نفسها أية مسؤولية. ويجب عدم استخدام وصلات تطويل أو أي مهيئات توزيع متعددة الطوب.
قوموا بعملية وضع الجهاز بحيث يمكن الوصول إلى مقبس التيار الكهربائي (الأنثى)، الذي يكون الجهاز موصول به.

القدرة الكهربائية غير كافية؟

مقبس التيار الكهربائي (الأنثى) يجب أن تكون قادرة على تحمل أقصى قدرة كهربائية محتملة من قبل الجهاز، هذه القدرة المحتملة من قبل الجهاز تكون مكتوبة على اللوحة التي تصف الخصائص الفنية للجهاز، هذه اللوحة تكون موجودة في داخل حجرة التجميد.

قبل القيام بعملية وصل الجهاز

بعد القيام بعملية نقل الجهاز من مكان إلى آخر قوموا بعملية وضع الجهاز بالوضع العمودي ويجب الانتظار على الأقل ثلاث ساعات قبل القيام بعملية وصل الجهاز بمنبع التيار الكهربائي هذه العملية ضرورية لكي يعمل الجهاز بأفضل شكل ممكن .

OCEAN Overseas s.r.l.
Via Crispi, 17
VARESE – ITALY

Tel . +39 0332 296011

www.ocean.it

MPPAPMAN2002404